

Marca	Cant.	DENOMINACION	REFERENCIA
1	1	CABEZA ACOPL. R+FILTRO C/P	952 201 012 0
2	1	CABEZA ACOPL. A+FILTRO C/P	952 201 011 0
3	1	RETENCION C/RAC.	400 652 311 0
4	1	PREV C/RAC.	400 651 434 0
5	1	EBS E PREMIUM+PEM C/RAC.	400 652 565 0
6	2	CAMARA FRENO	A DEFINIR
7	4	ACTUADOR FRENO	A DEFINIR
8	1	DOBLE RETENCION C/RAC.	400 803 417 0
9	1	DOBLE RETENCION INVERSA C/RAC.	400 652 312 0
10	1	VALV. CONTROL REMOLQUE C/RAC.	400 652 313 0
11	1	CABEZA ACOPL. AUTOM. ROJA PILOTAJE	952 200 210 0
12	1	CABEZA ACOPL. AUTOM. AMAR.	952 200 222 0
13	1	DEPOSITO 20l Ø246 AL C/SOP.	950 520 900 0
14	1	DEPOSITO 100L Ø396 AL C/SOP.	950 000 900 0
15	1	3ER MODULADOR EBS C/RAC.	400 651 448 0
16	1	MANOCONTACTO 0,4 ±0,5 bar NA M16 BAY-DIN	441 014 602 0
20	10	RECTO M16-8/6 ABC	893 800 001 2
21	6	RECTO M16-12/9 ABC	893 800 002 2
22	2	TE AEREA Ø8/6 COMPOSITE	400 803 218 0
23	1	RACOR PRUEBA M22 M	463 703 115 0
24	1	RECTO M12-8/6 ABC	893 800 007 2
25	1	TUERCA M18	891 503 005 4
26	1	RACOR PRUEBA M18M-M12H	463 703 204 0
27	2	GRIFO DE PURGA M22 C/ J.T.	934 300 038 0
28	2	UNION M22 ABC HEAVY	893 920 320 2
29	2	CODO 15/12 ABC HEAVY	893 920 327 2
30	1	RECTO M22-15/12 ABC	893 800 004 2
31	1	TAPON M22 c/ J.T.	893 022 015 4
32	2	UMMH M16-M22-M16H L24	893 104 292 2
33	2	TUERCA M22	891 503 076 4
34	2	UNION M16 ABC REGULAR	893 920 317 2
35	2	BLOQUEO 22 ABC REGULAR	899 700 116 4
36	2	TE ABC REGULAR	893 503 072 4
37	2	RECTO 8/6 ABC REGULAR	893 800 091 2
38	2	RECTO 12/9 ABC REGULAR	893 800 093 2
39	1	TUERCA UNION M16	893 104 064 4
40	1	CABLE ISO 7P SEM+INT 12m	449 133 120 0
41	1	ROUTER CLASIC	446 122 050 0
42	1	CABLE ALIM. INTERMEDIO TEBS E	449 347 003 0
43	1	CABLE ISO 7P SEM+INT 2,5m	449 135 025 0
44	1	CABLE 3ER MODULADOR EBS 3m	449 429 030 0
45	2	CABLE SENSOR 1,8m - EBS E	449 723 018 0

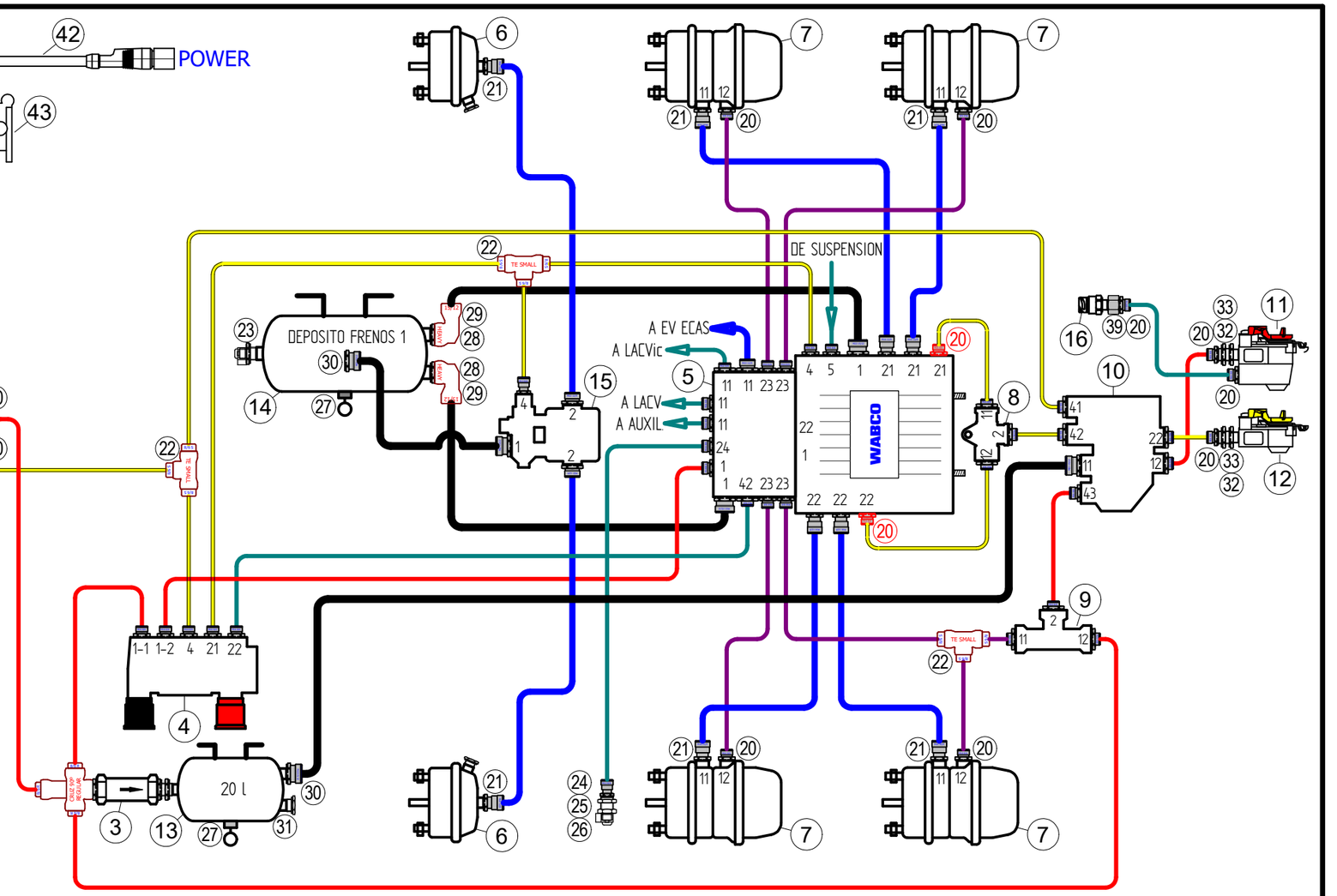

TUBERIAS

- Ø 8/6
- Ø 8/6
- Ø 8/6
- Ø 8/6
- Ø 12/9
- Ø 15/12

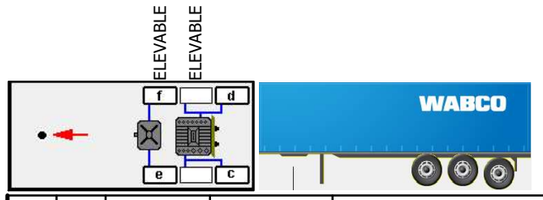

PARA ESQUEMA DE SUSPENSION VER **DTA-3503**

Modificación	Núm.	Fecha	Nombre	Tipo de modificación
	C	05-07-2024	FRUTOS	MODIFICADA LONGITUD MARCA 43
	B	26-06-2024	FRUTOS	CORREGIDA LISTA DE MATERIALES
	A	06-02-2024	FRUTOS	AÑADIDO MANOCONTACTO, CABLE 3ER MODULADOR Y CABEZA ACOPL. AUTM. ROJA PILOTADA

Plano
DTA-3502

SET
del 400 60x xxx 0

Conjunto
Equipo de Frenos con **EBS E + PEM**

Denominación
SEMIRREMOLQUE **3** EJES, S.N.

	FECHA	NOMBRE
DIBUJADO	25/01/2024	FRUTOS

ZF Commercial Vehicle Solutions