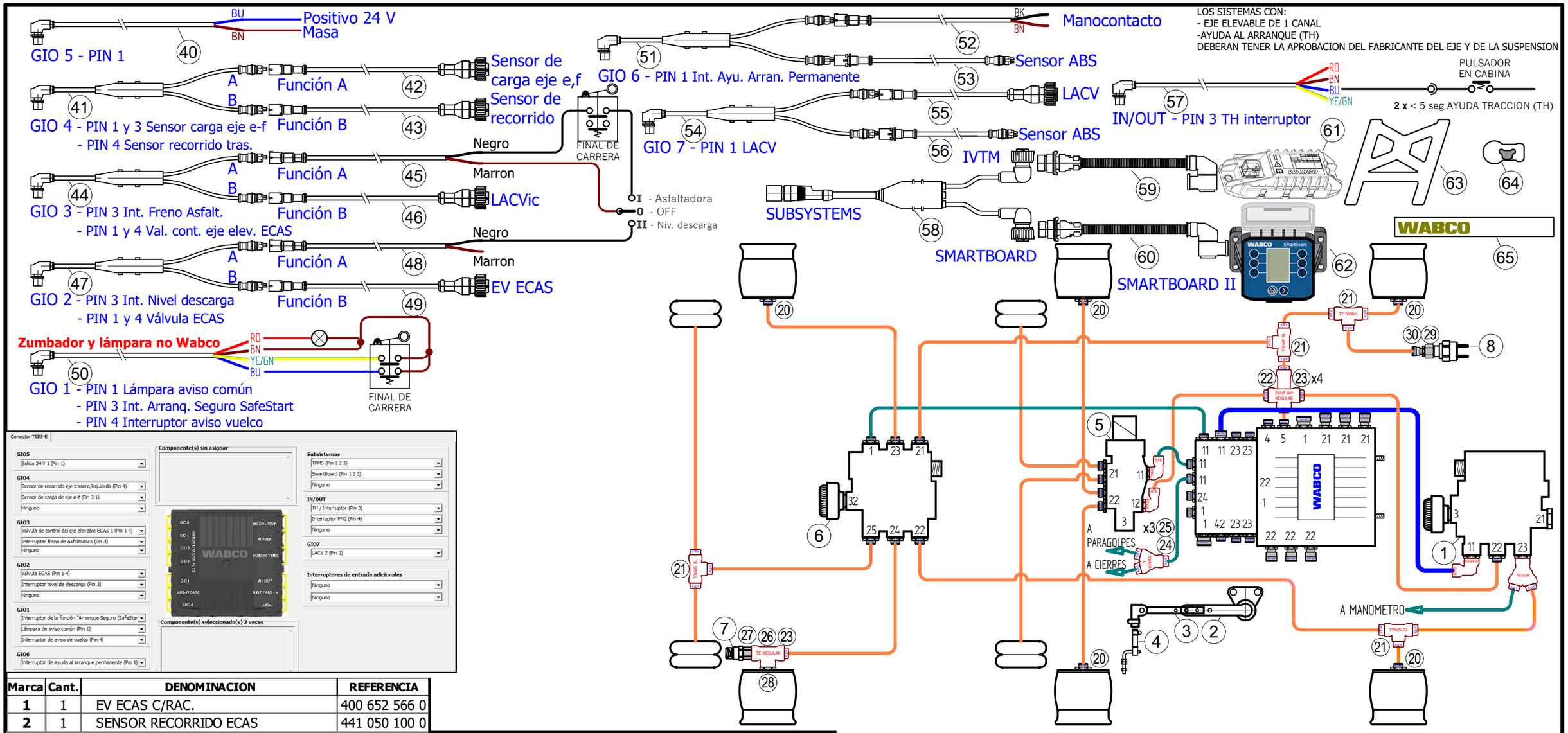

Marca	Cant.	DENOMINACION	REFERENCIA
1	1	EV ECAS C/RAC.	400 652 566 0
2	1	SENSOR RECORRIDO ECAS	441 050 100 0
3	1	PALANCA DE SENSOR	441 050 718 2
4	1	VARILLAJE NIVELADORA	433 401 003 0
5	1	LACV C/RAC.	400 650 900 0
6	1	LACVic C/RAC.	400 651 684 0
7	1	SENSOR DE PRESION	441 044 102 0
8	1	MANOCONTACTO 3,0±0,3 bar NA M12	441 014 220 0
20	5	RECTO M22-8/6 ABC	893 800 005 2
21	4	TE AEREA Ø8/6 COMPOSITE	400 803 218 0
22	1	CRUZ 90º ABC REGULAR	893 905 801 4
23	5	RECTO 8/6 ABC REGULAR	893 800 091 2
24	1	Y ABC SMALL	893 400 866 4
25	3	RECTO 8/6 ABC SMALL	893 800 096 2
26	1	TE ABC REGULAR	893 503 072 4
27	1	UNION H M16 ABC REGULAR	893 920 365 2
28	1	UNION M22 REGULAR ABC	893 920 318 2
29	1	TUERCA UNION M12	893 104 063 4
30	1	RECTO M12-8/6 ABC	893 800 007 2
40	1	CABLE GIO - LACV/TASC/ZUMBADOR 6m	449 443 060 0
41	1	CABLE GIO EN Y	449 629 022 0
42	1	CABLE SENSOR PRESION/RECORRIDO 3m	449 752 030 0
43	1	CABLE SENSOR PRESION/RECORRIDO 3m	449 752 030 0
44	1	CABLE GIO EN Y	449 629 022 0

Marca	Cant.	DENOMINACION	REFERENCIA
45	1	cable Trailer EBS D0, traction help 8m	449 762 080 0
46	1	CABLE PARA - LACV ic / EV ECAS 3m	449 761 030 0
47	1	CABLE GIO EN Y	449 629 022 0
48	1	cable Trailer EBS D0, traction help 8m	449 762 080 0
49	1	CABLE PARA - LACV ic / EV ECAS 3m	449 761 030 0
50	1	CABLE GIO - UNIVERSAL 6m	449 535 060 0
51	1	GIO - SENSOR ABS+GIO	449 818 022 0
52	1	cable Trailer EBS D0, traction help 8m	449 762 080 0
53	1	CABLE SENSOR ABS 5,1m	449 712 051 0
54	1	GIO - SENSOR ABS+GIO	449 818 022 0
55	1	CABLE SENSOR PRESION/RECOR. 3m	449 752 030 0
56	1	CABLE SENSOR ABS 5,1m	449 712 051 0
57	1	CABLE SUPER GIO - 24N + TH + FL 6m	449 365 060 0
58	1	CABLE IVTM Y SmartBoard 6/6m	449 916 253 0
59	1	CABLE ADAPTADOR OptiTIRE	894 600 001 2
60	1	CABLE ADAPTADOR SMARTBOARD II	894 600 074 2
61	1	ECU OPTITRE TRAILER	446 220 110 0
62	1	SMARTBOARD II	446 192 210 0
63	1	SOPORTE ECU OPTITRE	446 220 000 4
64	6	*SENSOR INT. RUEDA GRIS P/CORREA*	*960 733 001 0*
65	6	*CORREA P/SENSOR 22,5"*	*960 733 122 0*

Modificación	Núm.	Fecha	Nombre	Tipo de modificación
	C	05-03-2024	FRUTOS	ACTUALIZADO CONEXIONADO MANOCONTACTO
	B	04-03-2024	FRUTOS	AÑADIDO MANOCONTACTO
	A	06-02-2024	FRUTOS	SUSTITUIDA MARCA 52, ANTES 449 762 080 0

Plano
DTA-3503

Conjunto
Equipo de Suspensión con racores

SET
del **400 60x xxx 0**

Denominación
SEM. 3 EJES, EV ECAS, LACVic Y LACV - **CON PEM**

	FECHA	NOMBRE
DIBUJADO	30-01-2024	FRUTOS

ZF Commercial Vehicle Solutions