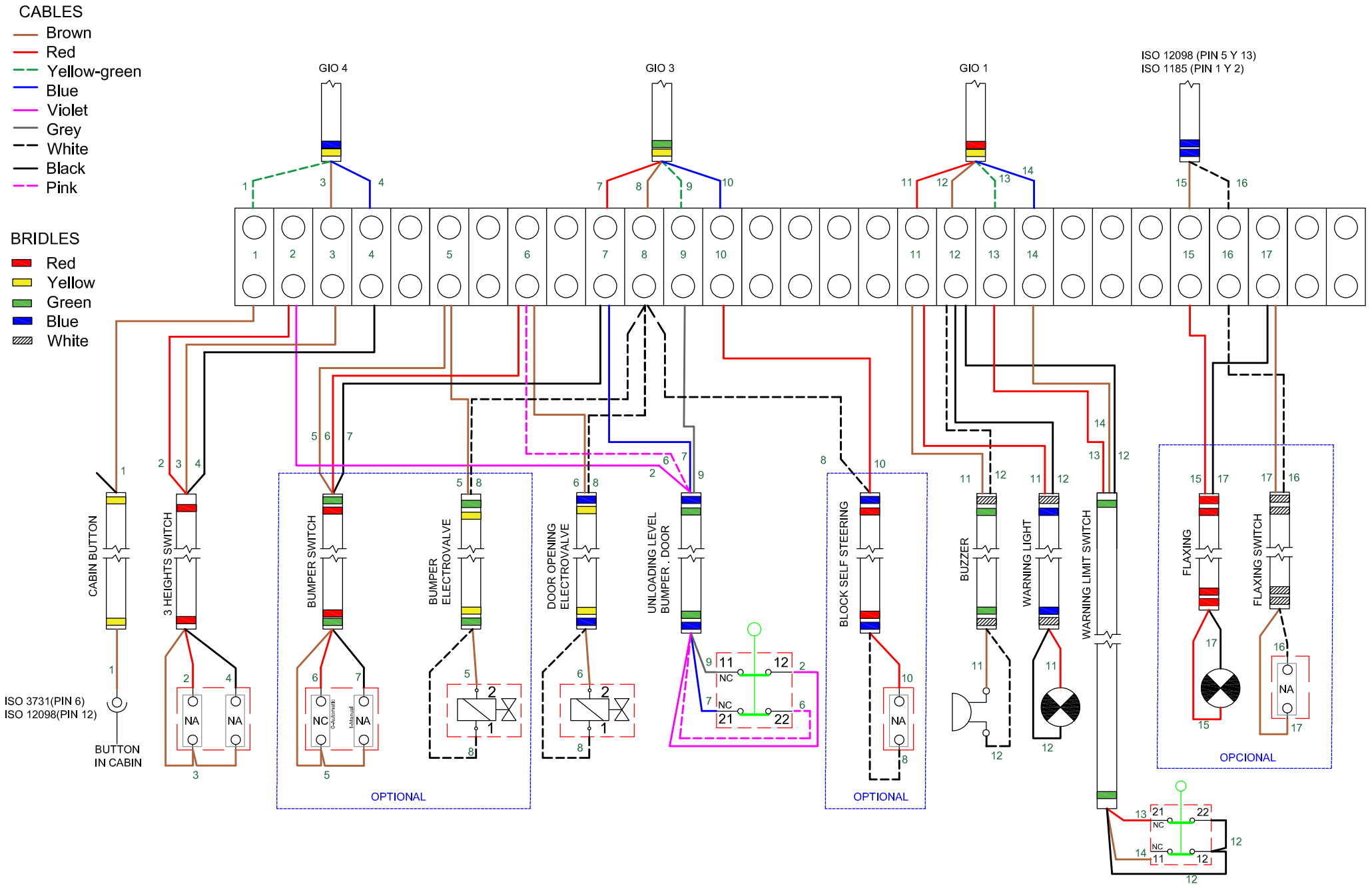

Revisión		FORMATO HOJA		MATERIAL	
Fecha	DIBUJADO	CCC		PESO	
28/03/22	Nº PIEZAS POR VEHICULO:			TRATAMIENTO	
Escala:	Designación:	CAJA CONEXIONES(WABCO)			
	Observaciones:				

REFERENCIA	E003A
TOLERANCIA SEGUN ISO 2768-v	

ROJO

Este documento es propiedad de ROJO TRAILER S.L. Queda prohibida su copia o reproducción sin autorización del propietario.