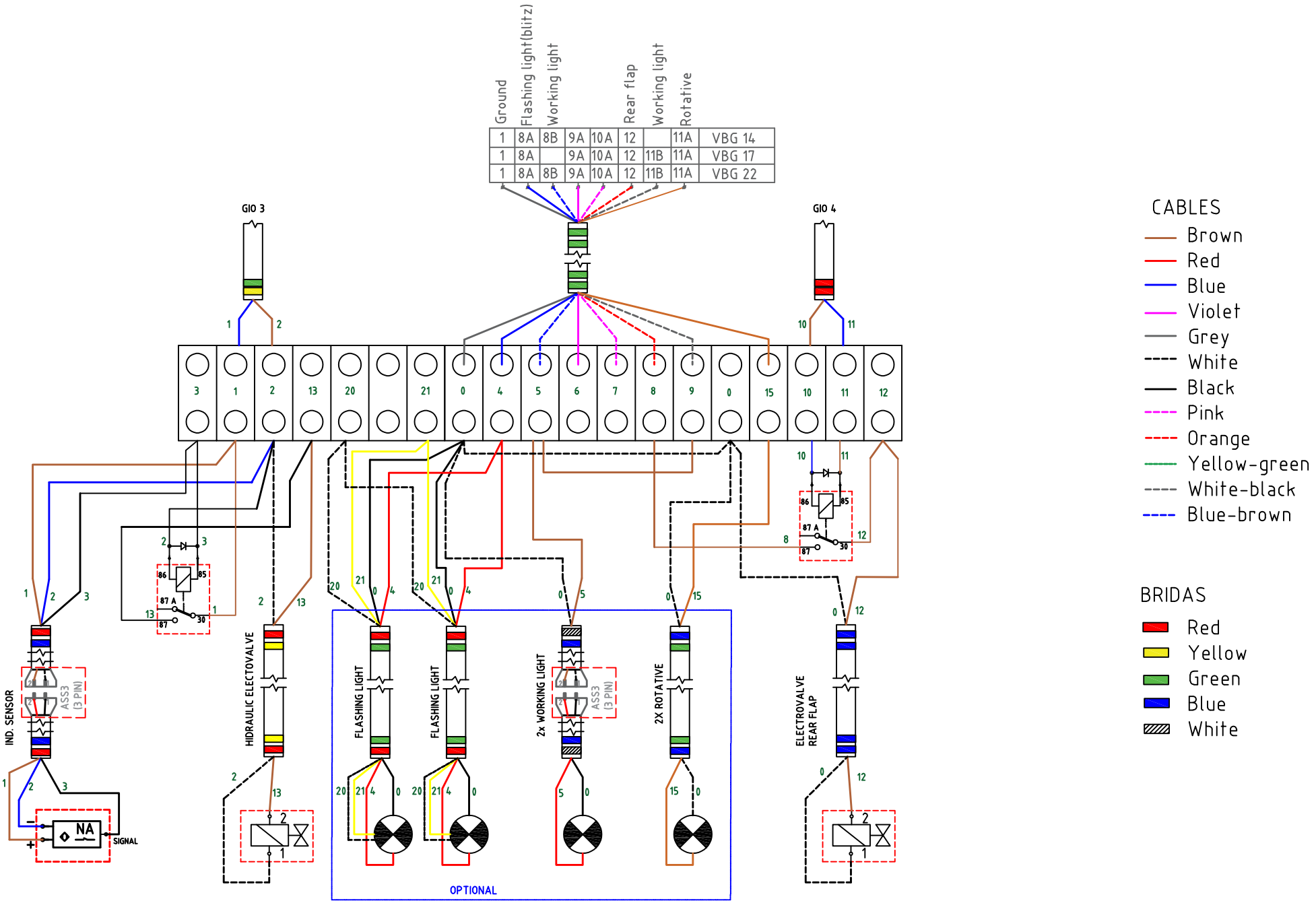

Revisión		FORMATO HOJA		MATERIAL	
Fecha	DIBUJADO	DSA		PESO	
16/04/24	Nº PIEZAS POR VEHICULO:			TRATAMIENTO	
Escala:	Designación:	R BN2 y RBN3 (TIPPER DRAWBAR) (DKJ)			
	Observaciones:	CAJA CONEXIONES(WABCO)			

REFERENCIA	ELE00020A_3A
TOLERANCIA SEGUN ISO 2768-v	

ROJO

Este documento es propiedad de ROJO TRAILER S.L. Queda prohibida su copia o reproducción sin autorización del propietario.