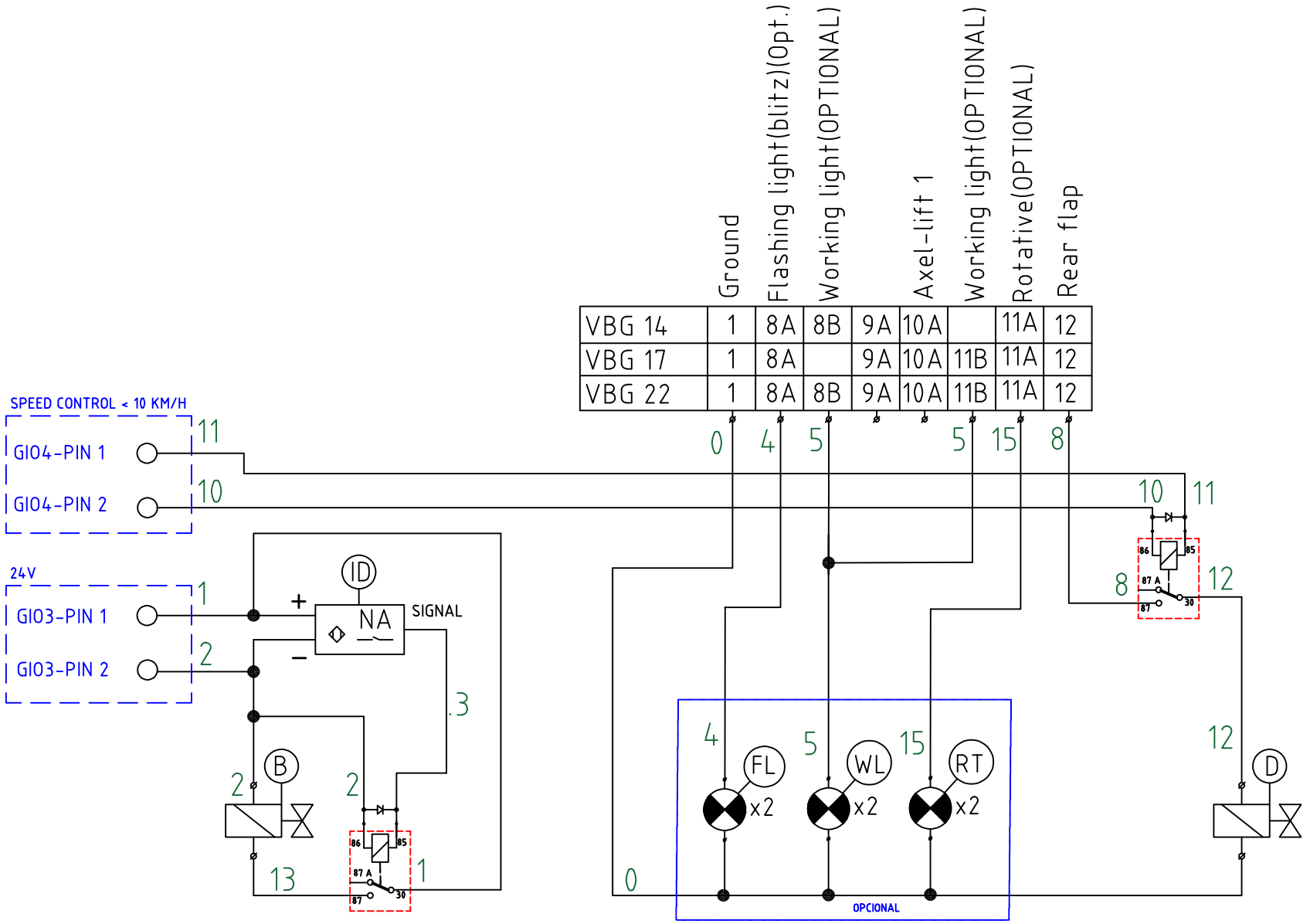

	FUNCTION	REFERECE
ID	IND. SENSOR	XS618B1MAL2
B	HIDRAULIC ELECTROVALVE	OLEODIBANICA 2MP
D	ELECTROVALVE	ACCEVAL VEB-11
AL	ELECTROVALVE (Axle lift)	WABCO LACVII C/REC ref.4006512770
WL	WORKING LIGHT	PROPLAS ref. 40424003
FL	FLASHING LICHT(BLITZ)	PROPLAS ref. 40507501

Revisión		FORMATO HOJA		MATERIAL	
Fecha	DIBUJADO	DSA		PESO	
12/04/24	Nº PIEZAS POR VEHICULO:			TRATAMIENTO	
Escala:	Designación:	R BN2 TIPPER DRAWBAR (DKJ-2)			
	Observaciones:				

REFERENCIA ELE00020_3A

TOLERANCIA SEGUN ISO 2768-v

ROJO

Este documento es propiedad de ROJO TRAILER S.L. Queda prohibida su copia o reproducción sin autorización del propietario.