

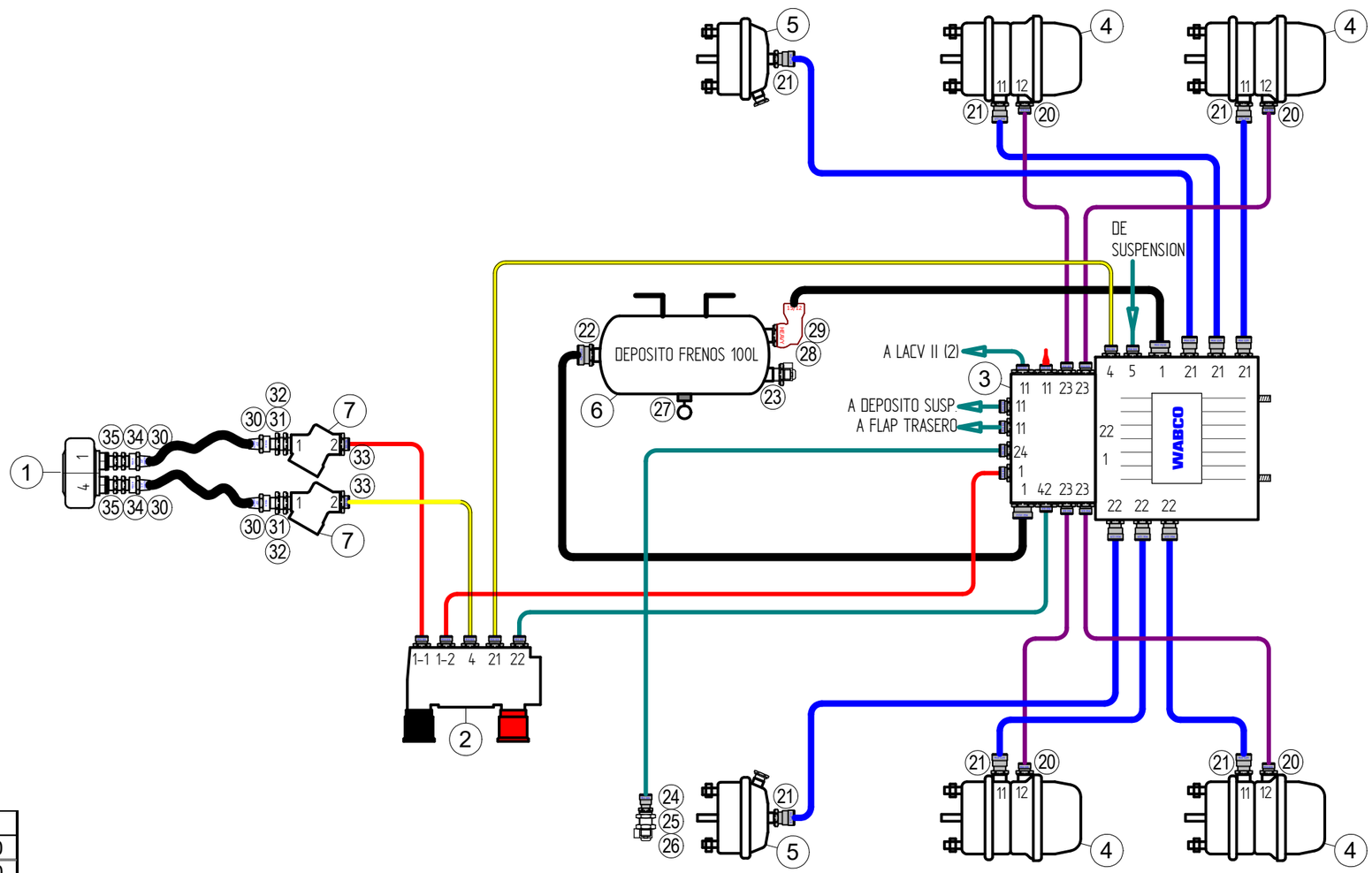

Marca	Cant.	DENOMINACION	REFERENCIA	
1	1	DUO-MATIC PARA REMOLQUE	452 804 012 0	
2	1	PREV C/RAC.	400 651 434 0	
3	1	EBS E STANDARD+PEM C/RAC.	400 652 047 0	
4	4	ACTUADOR FRENO	A DEFINIR	
5	2	CAMARA FRENO	A DEFINIR	
6	1	DEPOSITO 100L Ø396 AL C/SOP.	950 000 900 0	NO INCLUIDO EN SET
7	2	FILTRO TUBERIA	432 500 020 0	
20	4	RECTO M16-8/6 ABC	893 800 001 2	
21	6	RECTO M16-12/9 ABC	893 800 002 2	
22	1	RECTO M22-15/12 ABC	893 800 004 2	
23	1	RACOR PRUEBA M22 M	463 703 115 0	
24	1	RECTO M12-8/6 ABC	893 800 007 2	
25	1	TUERCA M18	891 503 005 4	
26	1	RACOR PRUEBA M18M-M12H	463 703 204 0	
27	1	GRIFO DE PURGA M22 C/ J.T.	934 300 038 0	
28	1	UNION M22 ABC HEAVY	893 920 320 2	
29	1	CODO 15/12 ABC HEAVY	893 920 327 2	
30	4	UMH 3/8" 18 NPTF-M16	893 820 005 4	
31	2	UMMH M16-M22-M16H L24	893 104 292 2	
32	2	TUERCA M22 c/ J.T.	891 503 076 2	
33	2	RECTO M22-8/6 ABC	893 800 005 2	
34	2	UMM M16-M16 L24	893 104 054 2	
35	2	TUERCA M16 c/ J.T.	891 503 075 2	
40	1	CABLE ALIM. ISO 7P REM. 10m	449 273 100 0	
41	2	CABLE SENSOR 1,8m - EBS E	449 723 018 0	

TUBERIAS

- Ø 8/6
- Ø 8/6
- Ø 8/6
- Ø 8/6
- Ø 12/9
- Ø 15/12

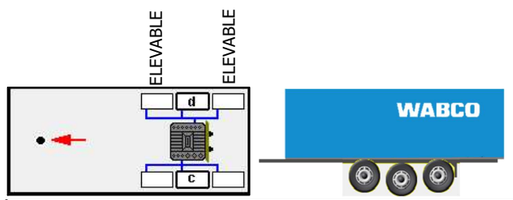

PARA ESQUEMA DE SUSPENSION VER **DTA-3083**

Modificación	Núm.	Fecha	Nombre	Tipo de modificación
	C	02-08-2024	FRUTOS	ACTUALIZADO CONEXIONADO NEUMATICO PEM
	B	13-11-2020	FRUTOS	ACTUALIZADO CONEXIONADO MANGUERAS
	A	06-11-2020	FRUTOS	AÑADIDOS FILTROS DE TUBERIA

Plano
DTA-3082

SET
del 400 60X XXX 0

Conjunto
Equipo de Frenos con **EBS E + PEM**

Denominación
REMOLQUE **3** EJES CENTRALES, S.N.

	FECHA	NOMBRE
DIBUJADO	30-10-2020	FRUTOS

ZF Commercial Vehicle Solutions