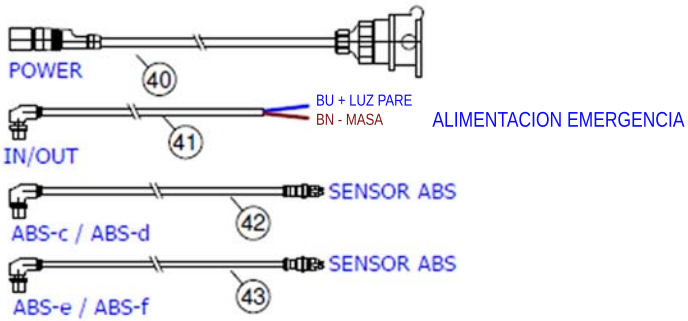

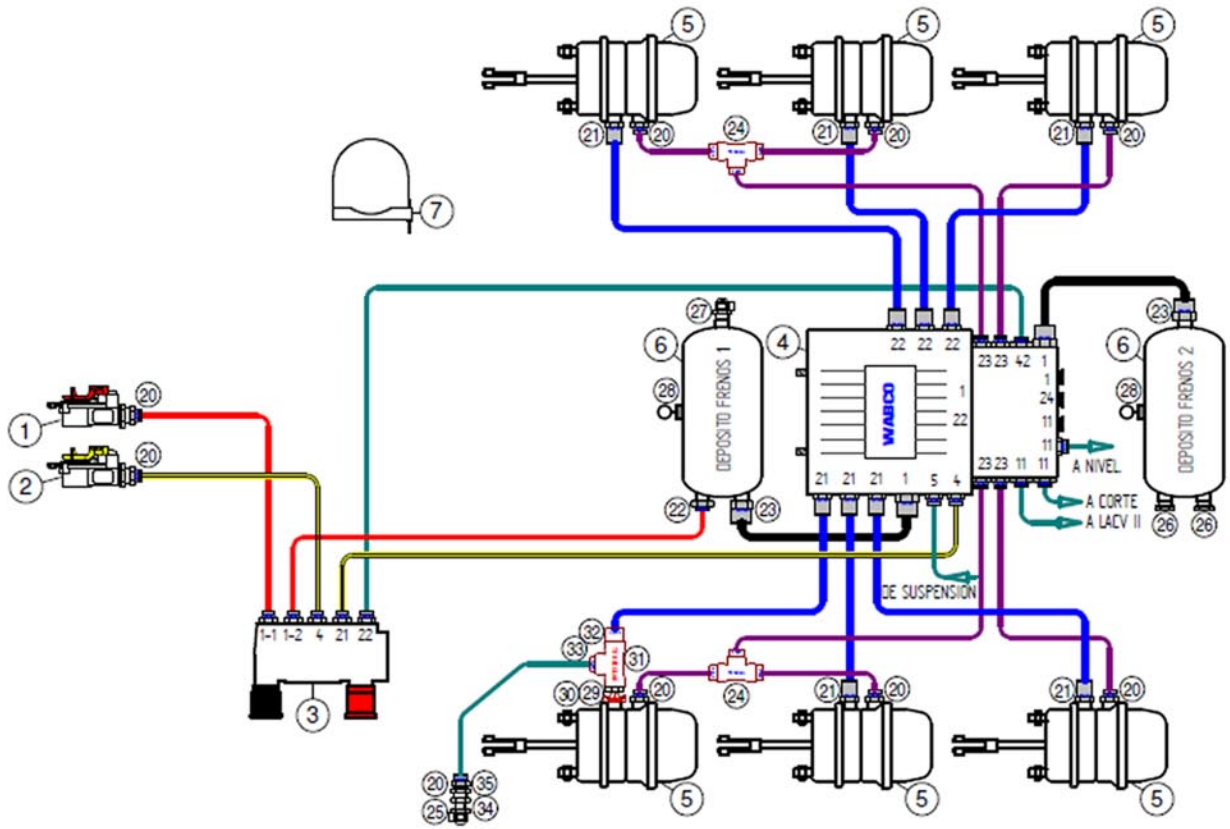

Marca	Cant.	DENOMINACION	REFERENCIA
1	1	CABEZA ACOPL. R+FILTRO C/P	952 201 012 0
2	1	CABEZA ACOPL. A+FILTRO C/P	952 201 011 0
3	1	PREV C/RAC.	400 651 434 0
4	1	EBS E PREMIUM+PEM C/RAC.	400 651 931 0
5	6	ACTUADOR FRENO	A DEFINIR
6	2	DEPOSITO	A DEFINIR
7	4	ABRAZADERA DEPOSITO	A DEFINIR
20	9	RECTO M16-8/6 ABC	893 800 001 2
21	5	RECTO M16-12/9 ABC	893 800 002 2
22	1	RECTO M22-8/6 ABC	893 800 005 2
23	2	RECTO M22-15/12 ABC	893 800 004 2
24	2	TE AEREA Ø8/6 COMPOSITE	400 803 218 0
25	1	RACOR PRUEBA M16 M	463 703 120 0
26	2	TAPON M22 c/ J.T.	893 022 015 4
27	1	RACOR PRUEBA M22 M	463 703 115 0
28	2	GRIFO DE PURGA M22 C/ J.T.	934 300 038 0
29	1	UNION M16 ABC REGULAR	893 920 317 2
30	1	BLOQUEO 22 ABC REGULAR	899 700 116 4
31	1	TE ABC REGULAR	893 503 072 4
32	1	RECTO 12/9 ABC REGULAR	893 800 093 2
33	1	RECTO 8/6 ABC REGULAR	893 800 091 2
34	1	UMH M22-M16H L24	893 104 058 4
35	1	TUERCA M22	891 503 076 4
40	1	CABLE ALIM. ISO 7P SEM. 12m	449 173 120 0
41	1	CABLE 24N 6m	449 349 060 0
42	2	CABLE SENSOR 3m - EBS E	449 723 030 0
43	2	CABLE SENSOR 5m - EBS E	449 723 050 0

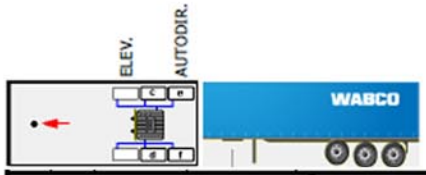

PARA ESQUEMA DE SUSPENSION VER DTA-2388

TUBERIAS
- Ø 8/6
- Ø 8/6
- Ø 8/6
- Ø 8/6
- Ø 12/9
- Ø 15/12

Plano
DTA-2387

SET
del 400 60X XXX 0

	FECHA	NOMBRE
DIBUJADO	08-04-2015	MARTÍNEZ

Conjunto
Equipo de Frenos con EBS E + PEM

Denominación
SEMIRREMOLQUE 3 EJES, TAMBOR

WABCO