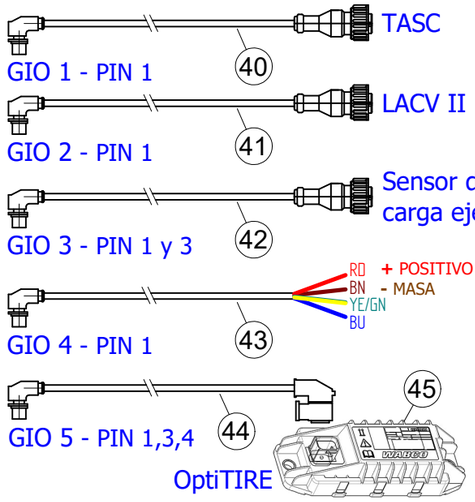

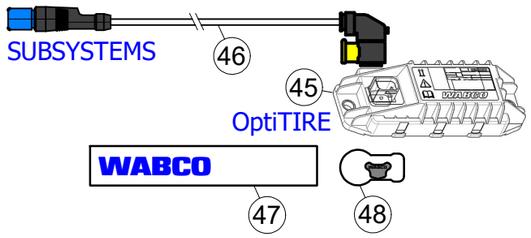

LOS SISTEMAS CON:
- EJE ELEVABLE DE 1 CANAL
-AYUDA AL ARRANQUE (TH)
DEBERAN TENER LA APROBACION DEL FABRICANTE DEL EJE Y DE LA SUSPENSION

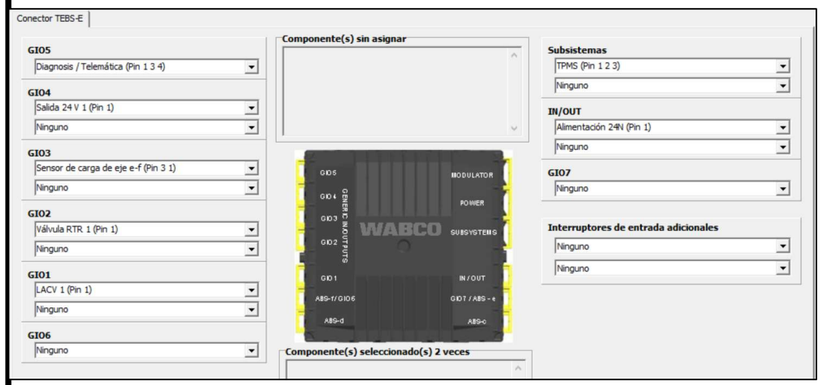

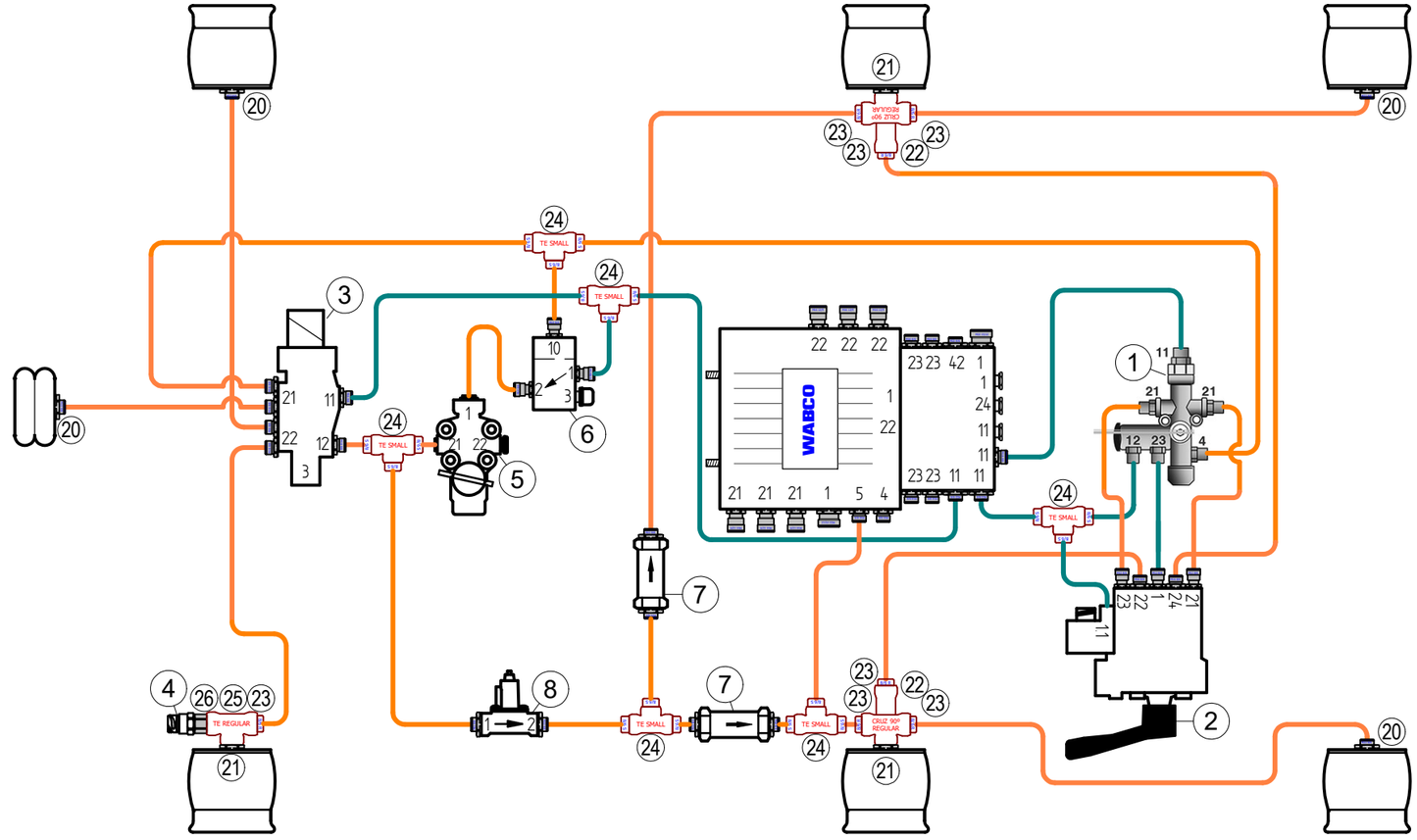

Marca	Cant.	DENOMINACION	REFERENCIA	
1	1	NIVELADORA C/ CORTE DOBLE ALTURA	**NO WABCO**	
2	1	TASC para Corte c/RAC.	463 090 311 0	
3	1	LACV II C/RAC.	400 651 277 0	
4	1	SENSOR DE PRESION	441 044 102 0	
5	1	NIVELADORA COMPOSITE 1 CANAL C/RAC.	464 006 540 0	
6	1	3/2V MN-RM DN7 NA o NC C/RAC.	**NUEVO**	
	1	3/2V MN-RM DN7 NA o NC	571 040 000 0	
	1	RECTO M10-8/6 ABC	893 800 805 2	
	2	RECTO M14-8/6 ABC	893 800 806 2	
	1	PROTECTOR ESCAPE M14x1,5	899 470 200 0	
7	2	RETENCION C/RAC.	400 803 479 0	
8	1	REBOSE 6 bar S/RETORNO C/RAC.	**NUEVO**	
	1	REBOSE 6 bar S/RETORNO	434 100 125 0	
	2	RECTO M22-8/6 ABC	893 800 005 2	
20	4	RECTO M22-8/6 ABC	893 800 005 2	
21	3	UNION M22 ABC REGULAR	893 920 318 2	
22	2	CRUZ 90º ABC REGULAR	893 905 801 4	
23	7	RECTO 8/6 ABC REGULAR	893 800 091 2	
24	5	TE AEREA Ø8/6 COMPOSITE	400 803 218 0	
25	1	TE ABC REGULAR	893 503 072 4	
26	1	UNION H M16 ABC REGULAR	893 920 365 2	
40	1	CABLE GIO - LACV II/TASC/ZUMBADOR 6m	449 443 060 0	
41	1	CABLE GIO - LACV II/TASC/ZUMBADOR 6m	449 443 060 0	
42	1	CABLE GIO - SENSOR DE PRESION 5m	449 812 050 0	
43	1	CABLE GIO - UNIVERSAL 6m	449 535 060 0	
44	1	CABLE GIO5 OptiLINK / OptiTIRE / TrailerPulse 5m	449 927 050 0	
45	2	ECU OptiTire Trailer	446 220 110 0	
46	1	CABLE HDSCS OptiLink / OptiTire / TrailerPulse 5m	449 963 050 0	
47	*12*	*SENSOR INT. RUEDA GRIS P/CORREA*	*960 733 001 0*	NO SUMINISTRADO
48	*12*	*CORREA P/SENSOR 19,5"*	*960 733 119 0*	NO SUMINISTRADO

TUBERIAS
Ø 8/6
Ø 8/6

Aplicación en primer eje a petición del cliente

PARA ESQUEMA DE FRENOS VER **DTA-3591**

Modificación	Núm.	Fecha	Nombre	Tipo de modificación

Plano **DTA-3592**

SET **del 400 60X XXX 0**

Conjunto **Equipo de Suspensión con racores**

Denominación **SEM. 3 EJES, NIVEL. C/C, NIVEL. TASC Y LACV II - CON PEM**

	FECHA	NOMBRE
DIBUJADO	11/07/2024	FRUTOS

ZF Commercial Vehicle Solutions