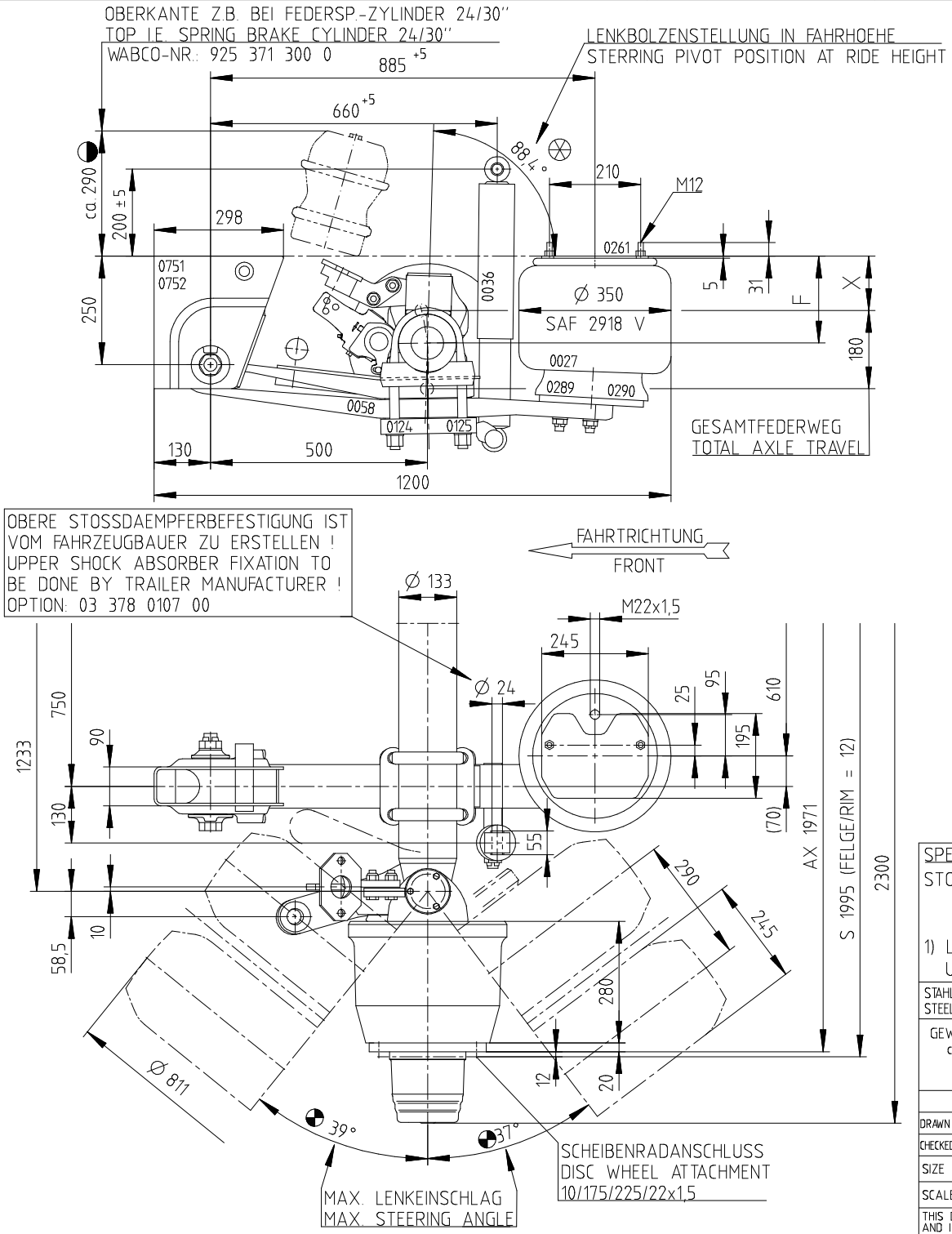

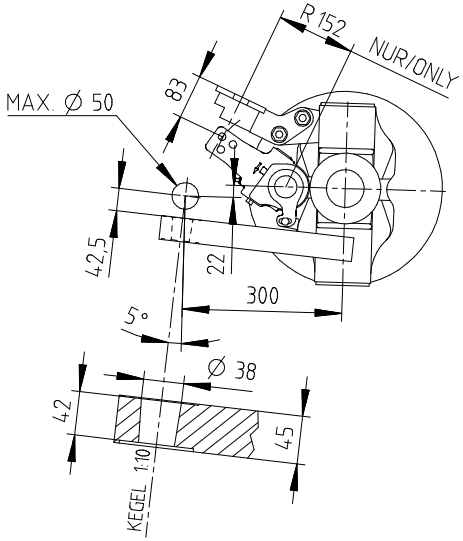

FAHRHOEHENBEREICH / RIDE HEIGHT RANGE			BAUHOEHE OHNE LUFT / HEIGHT WITHOUT AIR	
FUER EINZELACHSEN FOR SINGLES AXLES	FUER ACHSAGGREGATE FOR AXLES SYSTEMS	FUER ACHSAGGREGATE MIT LIFT FOR AXLES SYSTEMS WITH LIFT	LEER / UNLADEN ca. / approx	BELADEN / LADEN ca. / approx
185-235	195-235		125	115
F			X	

AUF EINEN AUSREICHENDEN FREIRAUM ZWISCHEN BREMSZYLINDER UND CHASSIS ACHTEN !
A SUFFICIENT FREE AREA BETWEEN THE BRAKE CHAMBER AND CHASSIS FRAME IS REQUIRED !

INFO: VERSTREBUNG / BRACING

http:// designmanual.safholland.de

DER FAHRZEUGRAHMEN IST SO AUSZUSTEIFEN, DASS ER DIE EINGELEITETEN KRAEFTE AUFNEHMEN KANN. DIE HALTEBOECKE DER LUFTFEDERUNG MUESSEN ZUSAETZLICH VERSTREBT WERDEN.

ALMOST ALL FORCES ARE PASSED INTO TRAILER FRAME THROUGH FRONT HANGERS. THEREFORE TRAILER FRAME MUST BE STRENGTHENED AND HANGERS MUST BE BRACED.

DER LENKBOLZENWINKEL AENDERT SICH MIT GEAENDERTER FAHRHOEHE
THE ANGLE AT THE STEERING PIVOT CHANGE WITH CHANGED RIDE HEIGHT

SPECIALS:
STOSSDAEMPFER 02 376 0036 00 LOSE

1) LENKEINSCHLAEGE ABHAENGIG VON REIFEN UND FELGENMITTENABSTAND

OPTIONS

ABS-SENSOREINBAU / INSTALLATION OF ABS CABLE	03 029 0189 05
ZAEHNEZAHL / NUMBER OF TEETH	80
RADKAPPE FUER HUBODOMETER / WHEEL CAP FOR ODOMETER	03 337 0041 01
ABDECKBLECH-GRUPPE / DUSTCOVER ASSEMBLY	03 005 0213 00
ABDECKBLECH-GRUPPE	

STAHL-RAEDER / STEEL WHEELS	KIT / ACHSE / AXLE	389 12 21 1 67 0 / 178 12 05 1 67 0	
ALU-RAEDER / ALU WHEELS	KIT / ACHSE / AXLE		

GEWICHT / WEIGHT ca. / approx.	ACHSLAST / AXLE LOAD	12 000 kg bei / at 105 km/h	REIFEN-BEISPIEL / TIRE EXAMPLE 1) 235/75 R 17,5	NOCKENWELLE / CAMSHAFT 212	TB 35976
	AEL 00 010 3119 00	SEL		GRUNDPLATTENSTELLUNG / BRAKE CHAMBER BRACKET POSITION 00 171 4031 00	

	DATE	NAME
DRAWN	16.04.10	OEZTURAN
CHECKED	19.04.10	PROESSLER
SIZE	A3	
SCALE	1:10	

ACHSE MIT LUFTFEDERUNG
AXLE WITH AIR SUSPENSION
SK ZRLZ 12030 - U20/2500S27
BREMSE / BRAKE SNK 300x200 TEST REPORT TDB0487

SAP ERFASST / REGISTERED IN SAP

ID 38912211670_

ERSATZ FUER / REPLACES

THIS DOCUMENT CONTAINS PROPRIETARY CONFIDENTIAL INFORMATION OWNED BY SAFHOLLAND GmbH AND ITS SUBSIDIARY COMPANIES. THIS DOCUMENT AND THE INFORMATION IN IT ARE NOT TO BE USED, DISCLOSED OR REPRODUCED WITHOUT THE EXPRESS WRITTEN PERMISSION OF THE OWNER.

14.02.2013 11:34Baumann/T Wird bei Aenderungen nicht berücksichtigt! Will not be taken into consideration when changing!