FAHRHOEHENBEREICH / RIDE HEIGHT RANGE			BAUHOEHE OHNE LUFT / HEIGHT WITHOUT AIR	
FUER EINZELACHSEN FOR SINGLE AXLES	FUER ACHSAGGREGATE FOR AXLES SYSTEMS	FUER ACHSAGGREGATE MIT LIFT FOR AXLES SYSTEMS WITH LIFT	LEER / UNLADEN ca. / approx	BELADEN / LADEN ca. / approx
	195-235		125	115
F			X	

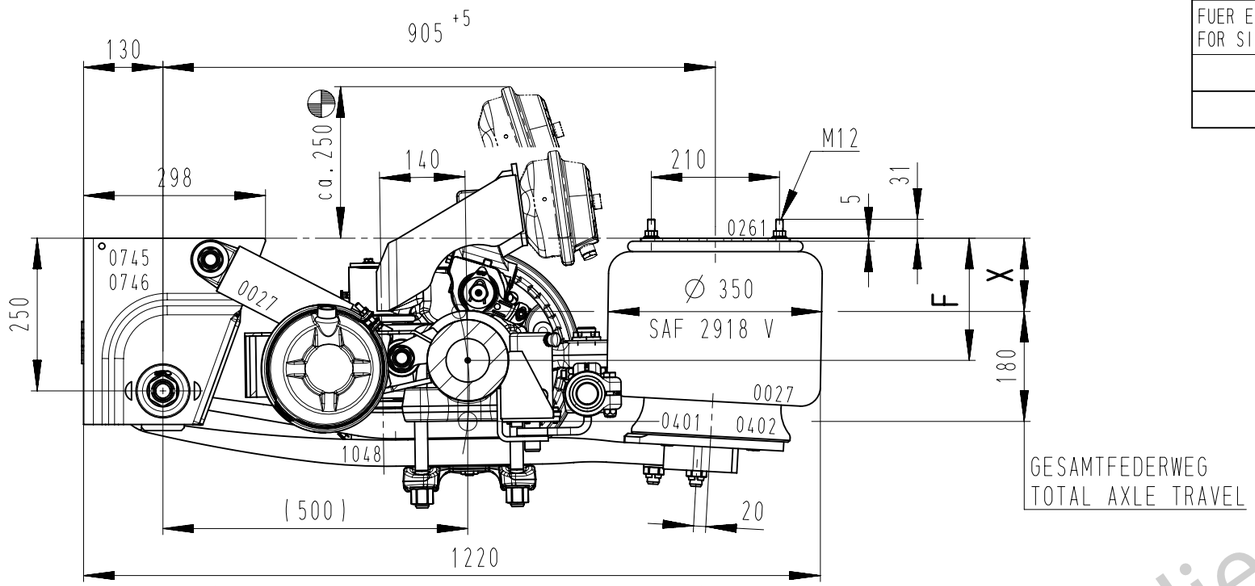

(= MIN. RADSTAND BEI AGGREGATANORDNUNG)
(= MIN. WHEEL BASE IF FITTED AS MULTI AXLE SUSPENSION)

GESAMTFEDERWEG
TOTAL AXLE TRAVEL

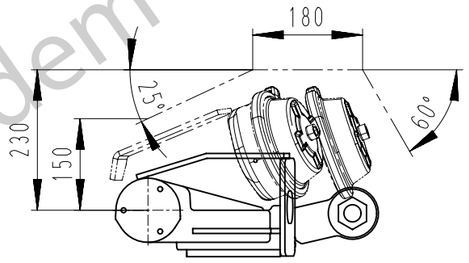

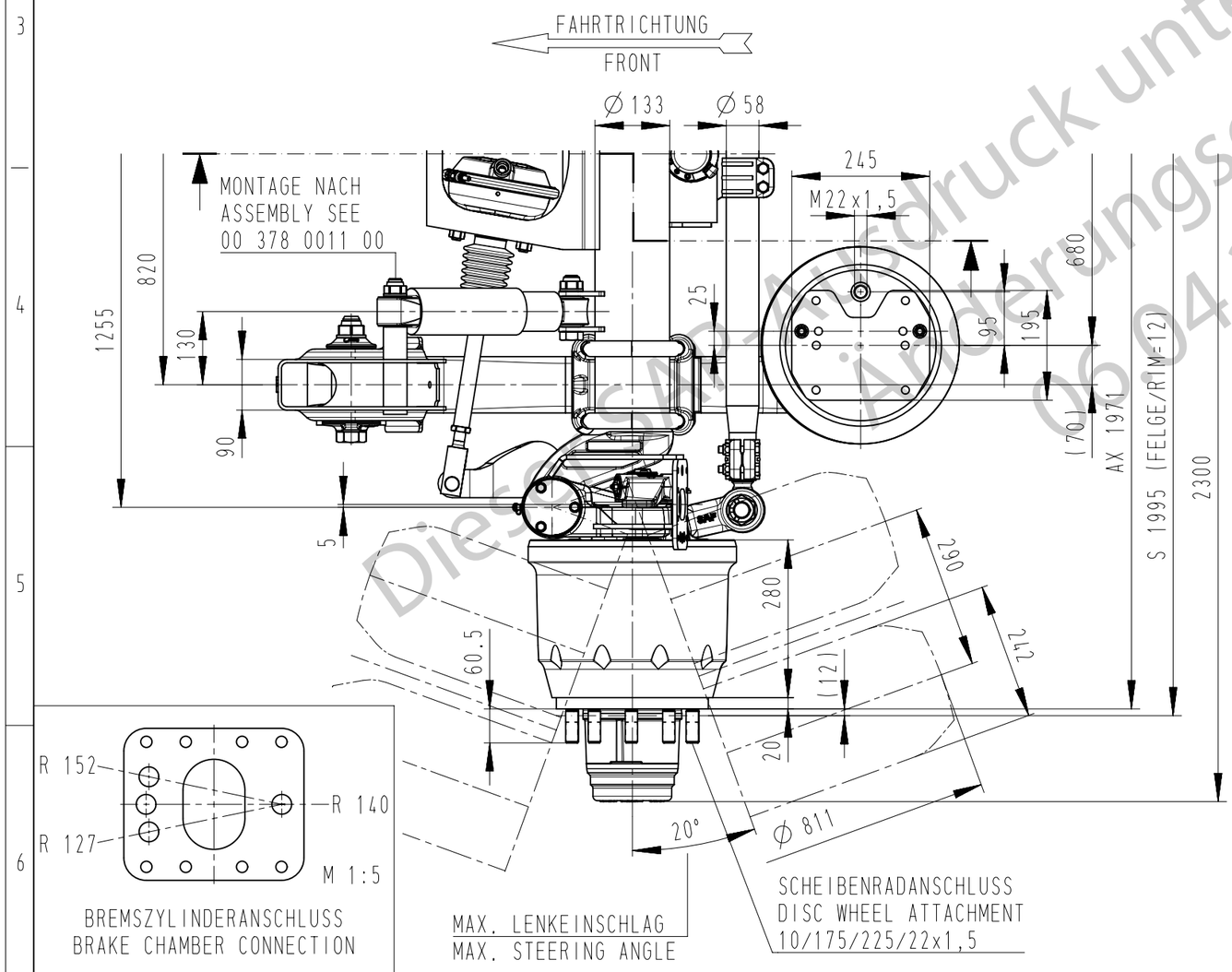

OBERKANTE MB.-ZYLINDER 24'' HEBELARM 152 mm
TOB IE MB.-CYLINDER 24'' LEVERARM 152 mm
WABCO-NR. 423 106 298 0

AUF EINEN AUSREICHENDEN FREIRAUM ZWISCHEN BREMSZYLINDER UND CHASSIS ACHTEN !
A SUFFICIENT FREE AREA BETWEEN THE BRAKE CHAMBER AND CHASSIS FRAME IS REQUIRED !

INFO: VERSTREBUNG / BRACING

http://designmanual.safholland.de

DER FAHRZEUGRAHMEN IST SO AUSZUSTEIFEN, DASS ER DIE EINGELEITETEN KRAEFTE AUFNEHMEN KANN. DIE HALTEBOECKE DER LUFTFEDERUNG MUESSEN ZUSAETZLICH VERSTREBT WERDEN.
ALMOST ALL FORCES ARE PASSED INTO TRAILER FRAME THROUGH FRONT HANGERS. THEREFORE TRAILER FRAME MUST BE STRENGTHENED AND HANGERS MUST BE BRACED.

SPECIALS:

RUECKFAHRSPERRE 02 312 0018 00
ACHSLAPPEN 01 010 0267/0268 01

OPTIONS

ABS-SENSOREINBAU / INSTALLATION OF ABS CABLE ZAEHNEZAHL / NUMBER OF TEETH	03 029 0051 05 80
RADKAPPE FUER HUBODOMETER WHEEL CAP FOR ODOMETER	03 337 0041 01

STAHL-RAEDER STEEL WHEELS	KIT ACHSE / AXLE	689 12 77 1 67 1 171 12 64 1 67 1	ALU-RAEDER ALU WHEELS / KIT ACHSE / AXLE

GEWICHT / WEIGHT ca. / approx. 0.000	ACHSLAST AXLE LOAD	12 000 kg bei 105 km/h	REIFEN-BEISPIEL TIRE EXAMPLE	235/75 R 17,5	NOCKENWELLE CAMSHAFT 259,5 / 49686
	AEL	00 010 3112 00	SEL	00 378 2070 00	GRUNDPLATTENSTELLUNG BRAKE CHAMBER BRACKET POSITION 00 171 3029 00

	DATE	NAME
DR	2017-04-04	OEZTURAN
CH	2017-04-04	PROESSLERS
SIZE	A3	
SCALE	1:10	

ACHSE MIT LUFTFEDERUNG
AXLE WITH AIR SUSPENSION
SK RLZ 12030S - U20/2500S27

BREMSE / BRAKE: SNK 300x200S
TEST REPORT: TDB0882

ID
68912771671-
ERSATZ FUER / REPLACES

THIS DOCUMENT CONTAINS PROPRIETARY CONFIDENTIAL INFORMATION OWNED BY SAFHOLLAND GmbH AND ITS SUBSIDIARY COMPANIES. THIS DOCUMENT AND THE INFORMATION IN IT ARE NOT TO BE USED, DISCLOSED OR REPRODUCED WITHOUT THE EXPRESS WRITTEN PERMISSION OF THE OWNER.

Dieser Ausdruck unterliegt nicht dem Änderungsdienst! 06.04.2017