OBERKANTE Z.B. BEI FEDERSP.-ZYLINDER 24/30"
TOP I.E. SPRING BRAKE CYLINDER 24/30"
WABCO-NR.: 925 371 300 0

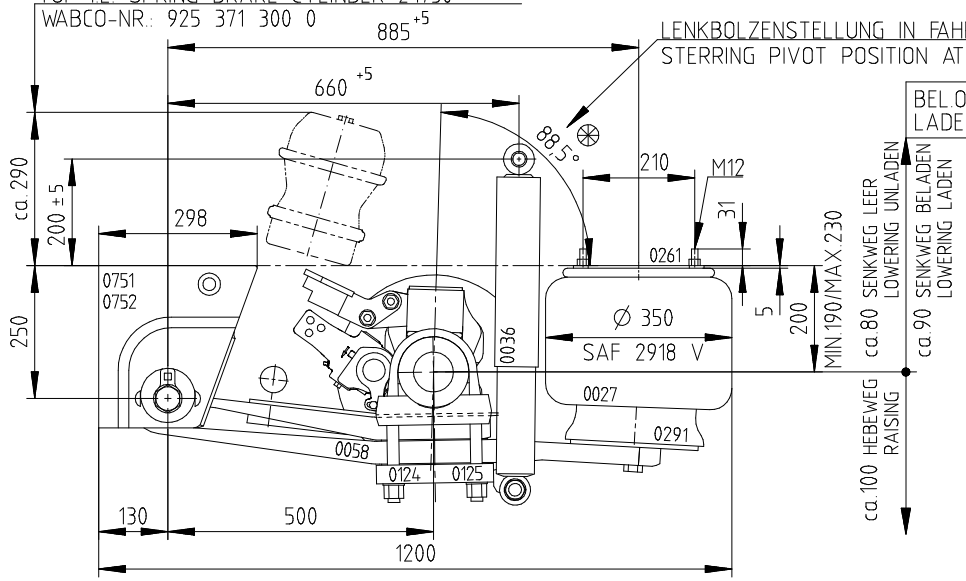

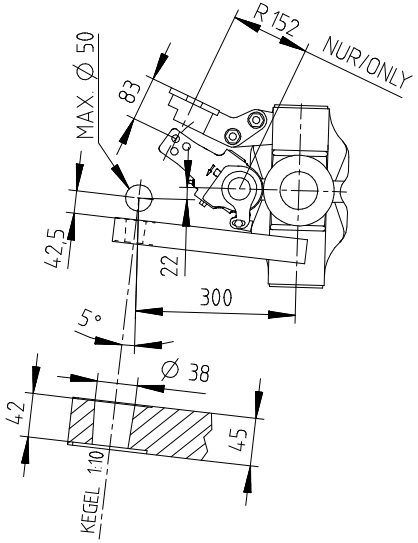

HALTEBOCK - SCHWEISSANWEISUNG
SCHWEISSNAHT 5 mm △

HANGERBRACKET WELDING INSTRUCTION
WELDING SEAM, 5 mm △

✳ IN DIESEM BEREICH KEINE HEFTNAEHTE
KEIN SCHWEISSNAHTBEGINN
EINBRANDKERBEN UND
ENDKRATER NICHT ZULAESSIG

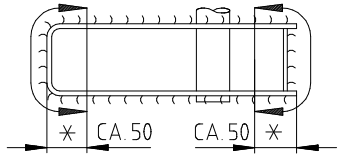

✳ IN THIS SECTION TACK WELD
WELDING START END AND UNDERCUT
NOT PERMISSIBLE

OBERE STOSSDAEMPFERBEFESTIGUNG IST
VOM FAHRZEUGBAUER ZU ERSTELLEN !
UPPER SHOCK ABSORBER FIXATION TO
BE DONE BY TRAILER MANUFACTURER !

FAHRTRICHTUNG
FRONT

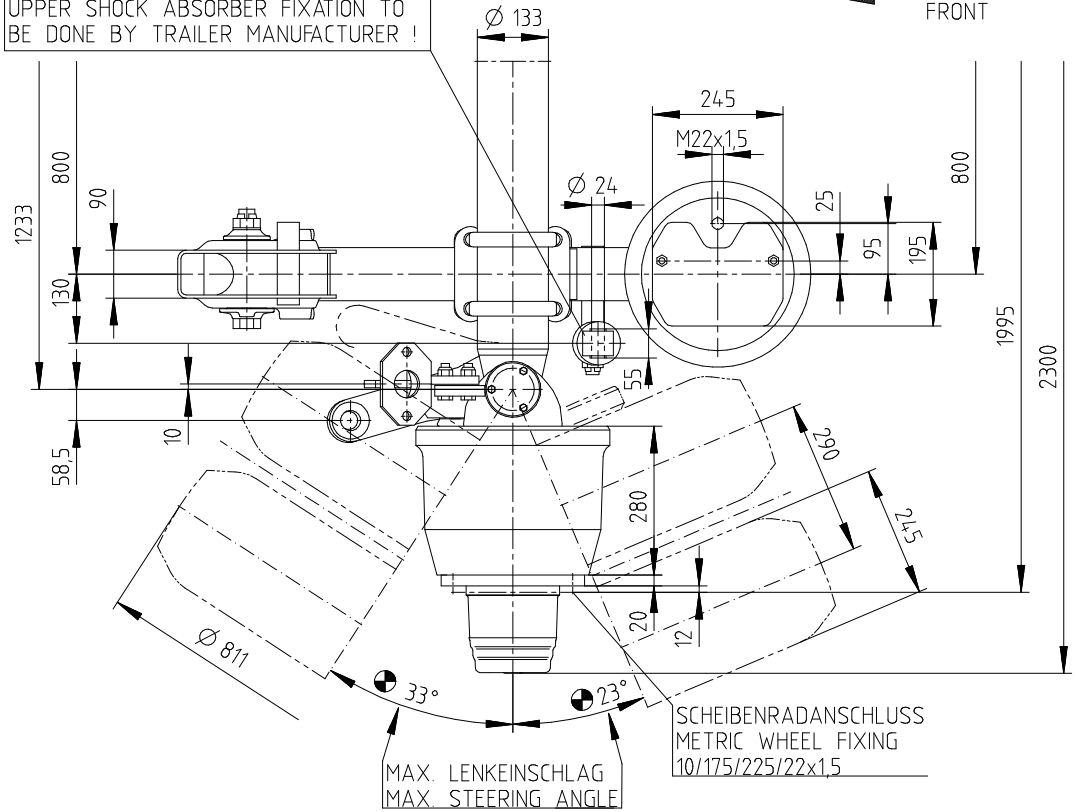

AUF EINEN AUSREICHENDEN FREIRAUM ZWISCHEN
BREMSZYLINDER UND CHASSIS ACHTEN !
A SUFFICIENT FREE AREA BETWEEN THE BRAKE
CHAMBER AND CHASSIS FRAME IS REQUIRED !

KONSTRUKTIONSHINWEIS

DER FAHRZEUGRAHMEN IST SO AUSZUSTEIFEN
DASS ER DIE EINGELEITETEN KRAEFTE
AUFNEHMEN KANN.
DIE HALTEBOECKE DER LUFTFEDERUNG
MUESSEN ZUSAETZLICH VERSTREBT WERDEN

ALMOST ALL FORCES ARE PASSED INTO
TRAILER FRAME THROUGH FRONT HANGERS.
THEREFORE TRAILER FRAME MUST BE
STRENGTHENED AS WELL HANGERS BE BRACED.

DER LENKBOLZENWINKEL AENDERT SICH MIT GEAENDERTER FAHRHOEHE ⊛
THE ANGLE AT THE STEERING PIVOT CHANGE WITH CHANGED RIDE HEIGHT

OPTIONEN

ABV-SENSOREINBAU 03 029 0189 00 ZAEHNEZAHL = 80	GRUNDPLATTENSTELLUNG 00 171 4031 00	ACHSVERSION SK ZRLZ 12030 178 12 05 1 67 0
RADKAPPE FUER HUBODOMETEREINBAU 03 337 0041 01	NOCKENWELLE 212	ACHSLAST 12 000 kg BEI 105 km/h
ABDECKBLECH-GRUPPE 03 005 0213 00	EINSCHWEISSLAGE-DRUCKARM	BREMSE SNK 300x200 TESTREPORT TDB0487
	EINSCHW.-STOSSDAEMPFERANSCHLUSS	
	EINSCHWEISSLAGE-ACHSLAPPEN 00 010 3119 00	REIFEN-BEISPIEL ◓ 235/75 R 17,5 1)

BESONDERHEITEN:
STOSSDAEMPFER 02 376 0036 00 LOSE

1) LENKEINSCHLAEGE ABHAENGIG VON
REIFEN UND FELGENMITTENABSTAND

ZNR 300
SAP ERFASST / REGISTERED IN

KIT-NR.: STAHL-RAEDER
289 12 75 1 67 0

	DATUM	NAME
ERST	12.03.09	OEZTURAN
GEPR	13.03.09	PROESSLER

TYP.
U20/25002S7
SK ZRLZ 12030

TB-Nr. 34622

SAF
SAF-HOLLAND GmbH
HAUPTSTRASSE 26 D-63856 BESSENBACH

MOD-DATUM	18.03.09
ABTEILUNG	KE
FORMAT	A3
MASSSTAB	1:10

LUFTFEDERACHSE
AIR SUSPENDED AXLE

ZEICHN. NR.: / IDENT. NR.:
2891275167 0_

ERSATZ

14.02.2013 11:34 Baumann/T Wird bei Änderungen nicht berücksichtigt! Will not be taken into consideration when changing!