A.- TELEMAX REF:NR3T+RELECOMÚN
B.- TELEMAX RECEPTOR NR3T
C.- DIRECTION CONTROL
D.- ELECTRIC PUMP
E.- DIRECTION ELECTROVALVE
G.- FRONT ALIGNMENT
H.- REAR ALIGNMENT
J.-SPEED RELAY
I.- ELECTROVALVE (HYDRAULIC BLOCK)
K.- ELECTROVALVE (HYDRAULIC BLOCK)
P. PRESSURIZE/DEPRESSURIZE BUTTON
M. PUMP BUTTON

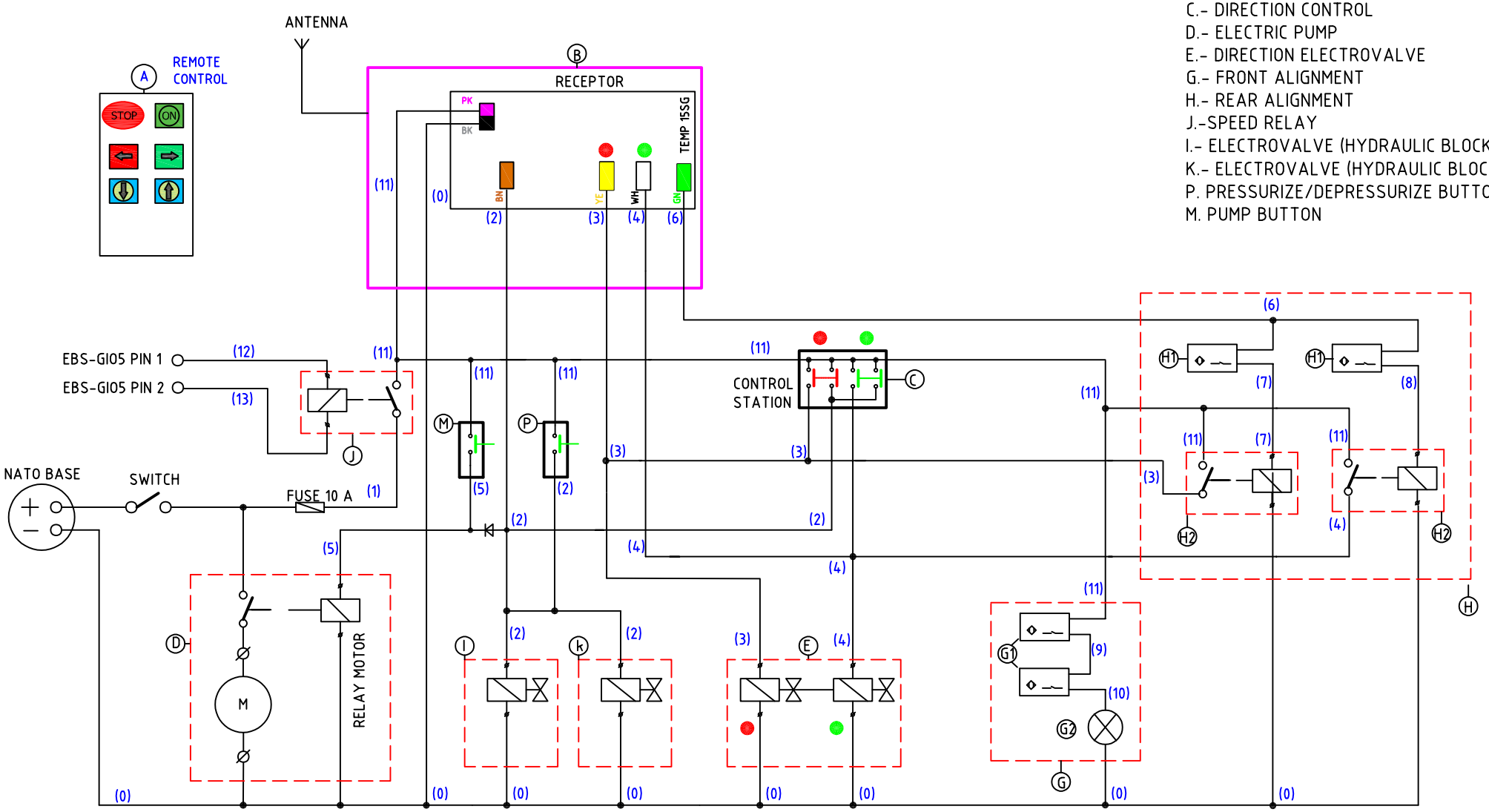

Revisión		FORMATO HOJA		MATERIAL	
Fecha	DIBUJADO	DSA		PESO	
11-01-24	Nº PIEZAS POR VEHICULO:			TRATAMIENTO	
Escala:	Designación:				
	Observaciones:				

REFERENCIA ELE00008_3
TOLERANCIA SEGUN ISO 2768-v
ROJO

Este documento es propiedad de SEMIRREMOLQUES ROJO S.L. Queda prohibida su copia o reproducción sin autorización del propietario.