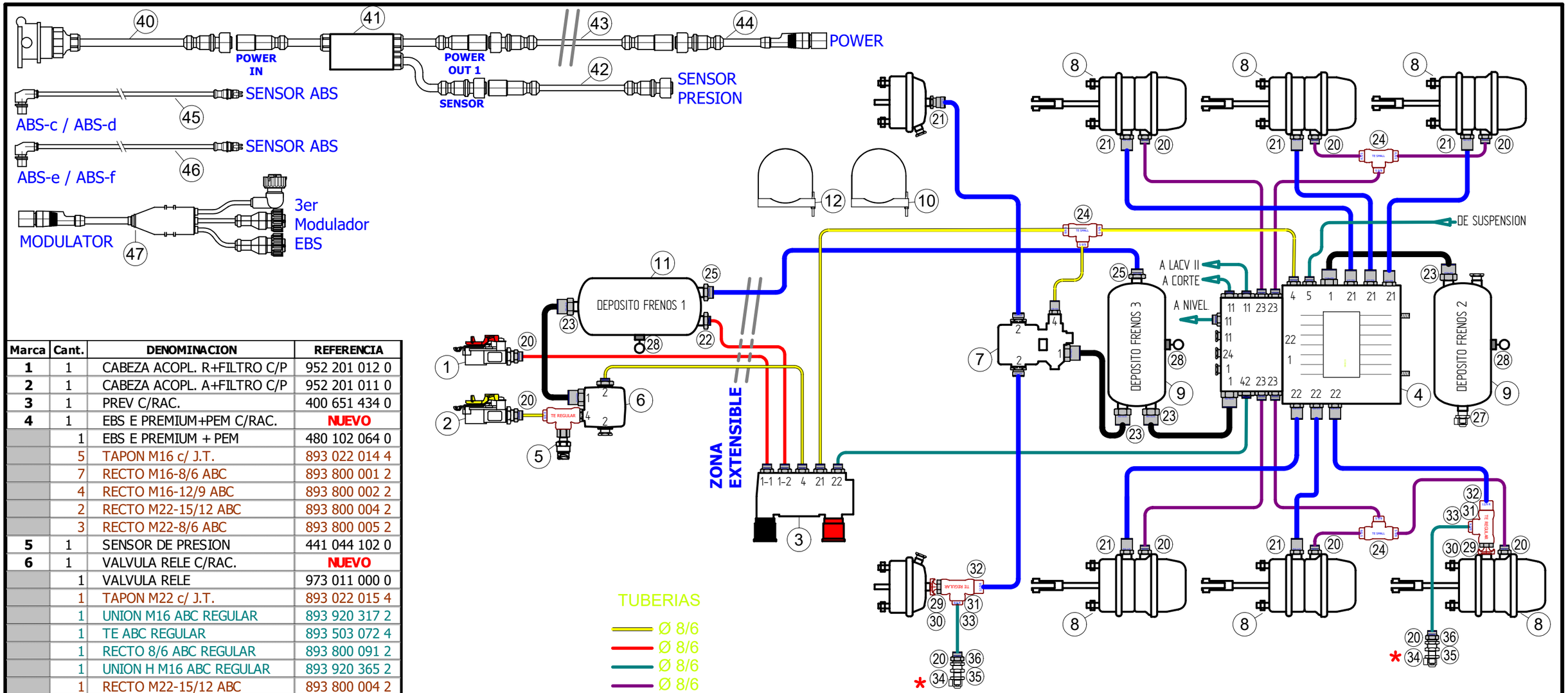

Marca	Cant.	DENOMINACION	REFERENCIA
1	1	CABEZA ACOPL. R+FILTRO C/P	952 201 012 0
2	1	CABEZA ACOPL. A+FILTRO C/P	952 201 011 0
3	1	PREV C/RAC.	400 651 434 0
4	1	EBS E PREMIUM+PEM C/RAC.	NUEVO
	1	EBS E PREMIUM + PEM	480 102 064 0
	5	TAPON M16 c/ J.T.	893 022 014 4
	7	RECTO M16-8/6 ABC	893 800 001 2
	4	RECTO M16-12/9 ABC	893 800 002 2
	2	RECTO M22-15/12 ABC	893 800 004 2
	3	RECTO M22-8/6 ABC	893 800 005 2
5	1	SENSOR DE PRESION	441 044 102 0
6	1	VALVULA RELE C/RAC.	NUEVO
	1	VALVULA RELE	973 011 000 0
	1	TAPON M22 c/ J.T.	893 022 015 4
	1	UNION M16 ABC REGULAR	893 920 317 2
	1	TE ABC REGULAR	893 503 072 4
	1	RECTO 8/6 ABC REGULAR	893 800 091 2
	1	UNION H M16 ABC REGULAR	893 920 365 2
	1	RECTO M22-15/12 ABC	893 800 004 2
	1	RECTO M22-8/6 ABC	893 800 005 2
7	1	3ER MODULADOR EBS C/RAC.	NUEVO
	1	3ER MODULADOR EBS	480 207 001 0
	2	Y ABC REGULAR	893 400 867 4
	1	RECTO M22-15/12 ABC	893 800 004 2
	1	RECTO M12-8/6 ABC	893 800 007 2
	4	RECTO 12/9 ABC REGULAR	893 800 093 2
	2	UNION M22 ABC REGULAR	893 920 318 2
	2	BLOQUEO 28 ABC REGULAR	899 700 117 4
8	8	ACTUADOR FRENO	A DEFINIR
9	2	DEPOSITO	A DEFINIR
10	4	ABRAZADERA DEPOSITO	A DEFINIR
11	1	DEPOSITO	A DEFINIR
12	2	ABRAZADERA DEPOSITO	A DEFINIR
20	12	RECTO M16-8/6 ABC	893 800 001 2
21	6	RECTO M16-12/9 ABC	893 800 002 2
22	1	RECTO M22-8/6 ABC	893 800 005 2
23	4	RECTO M22-15/12 ABC	893 800 004 2
24	5	TE AEREA Ø8/6 COMPOSITE	400 803 218 0
25	2	RECTO M22-12/9 ABC	893 800 008 2
26	1	TAPON M22 c/ J.T.	893 022 015 4
27	1	RACOR PRUEBA M22 M	463 703 115 0
28	3	GRIFO DE PURGA M22 C/ J.T.	934 300 038 0
29	2	UNION M16 ABC REGULAR	893 920 317 2

TUBERIAS

- Ø 8/6
- Ø 8/6
- Ø 8/6
- Ø 8/6
- Ø12/9
- Ø 15/12

LONGITUDES PARA MARCA 43: Disponibles 20, 30, 40, 50 y 60m

Marca	Cant.	DENOMINACION	REFERENCIA
30	2	BLOQUEO 22 ABC REGULAR	899 700 116 4
31	2	TE ABC REGULAR	893 503 072 4
32	2	RECTO 12/9 ABC REGULAR	893 800 093 2
33	2	RECTO 8/6 ABC REGULAR	893 800 091 2
34	2	RACOR PRUEBA M16 M	463 703 120 0
35	2	UMH M22-M16H L24	893 104 058 4
36	2	TUERCA M22	891 503 076 4
40	1	CABLE ALIM ISO 7P SEM + INTERM	449 135 005 0
41	1	REPEATER C/CABLE P/SENSOR	446 122 053 0
42	1	CABLE SENSOR PRESION REPEATER	449 425 030 0
43	1	CABLE EXTENSION 40m	894 600 032 0
44	1	CABLE ALIMENTACION INTERMEDIO	449 347 025 0
45	2	CABLE SENSOR 3m - EBS E	449 723 030 0
46	2	CABLE SENSOR 5m - EBS E	449 723 050 0
47	1	CABLE 3ER MODULADOR EBS E 8m	449 429 080 0

AUTODIR. ELEVABLE

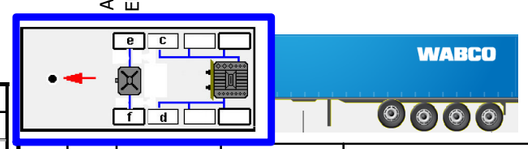

* ESTE RACOR DE PRUEBA SE MONTARA EN LA CAMARA MAS DESFAVORABLE EN TIEMPOS DE RESPUESTA.

PARA ESQUEMA DE SUSPENSION VER **DTA-2402**

Modificación				
	C	03-10-2022	ROJOTRAILER	1 EJE AUTO ELEV 3ER MOD, CABLE 3ER MOD PASA A 8M, CABLE EXT 40m, CABLE ALIM INT 25 m
	B	19-05-2021	MARTÍNEZ	PASADOS RACORES P5 A COMPOSITE EN MARCA 6.
	A	08-02-2016	MARTÍNEZ	MODIFICADA SENSORIZACION. AHORA 3º Y 4º AUTODIRECCIONALES
	Núm.	Fecha	Nombre	Tipo de modificación

Plano
DTA-2401-R01

Conjunto
Equipo de Frenos con **EBS E**

SET
del 400 606 XXX 0

Denominación
SEMIRREMOLQUE 4 EJES, S.N., TAMBOR

	FECHA	NOMBRE
DIBUJADO	15-04-2015	MARTÍNEZ

ZF WABCO