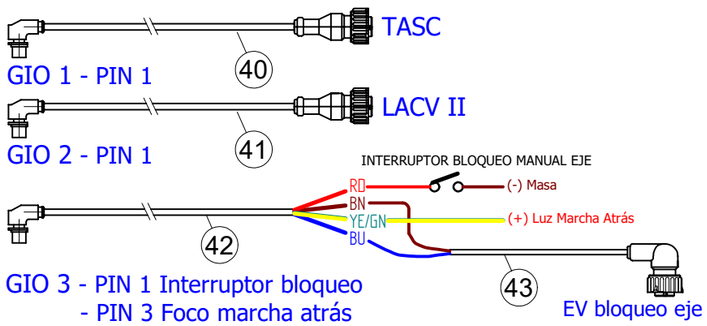

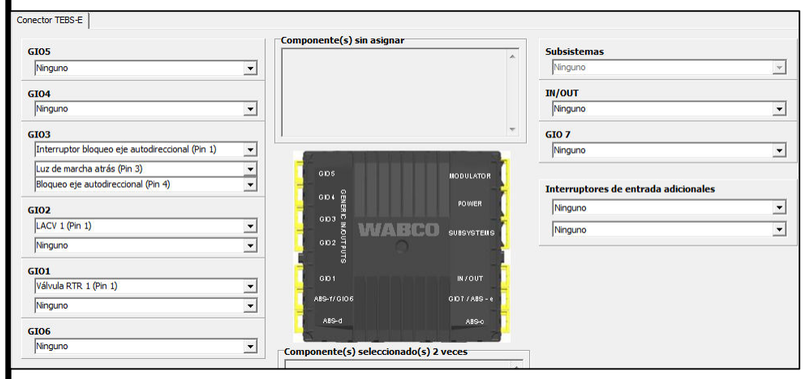

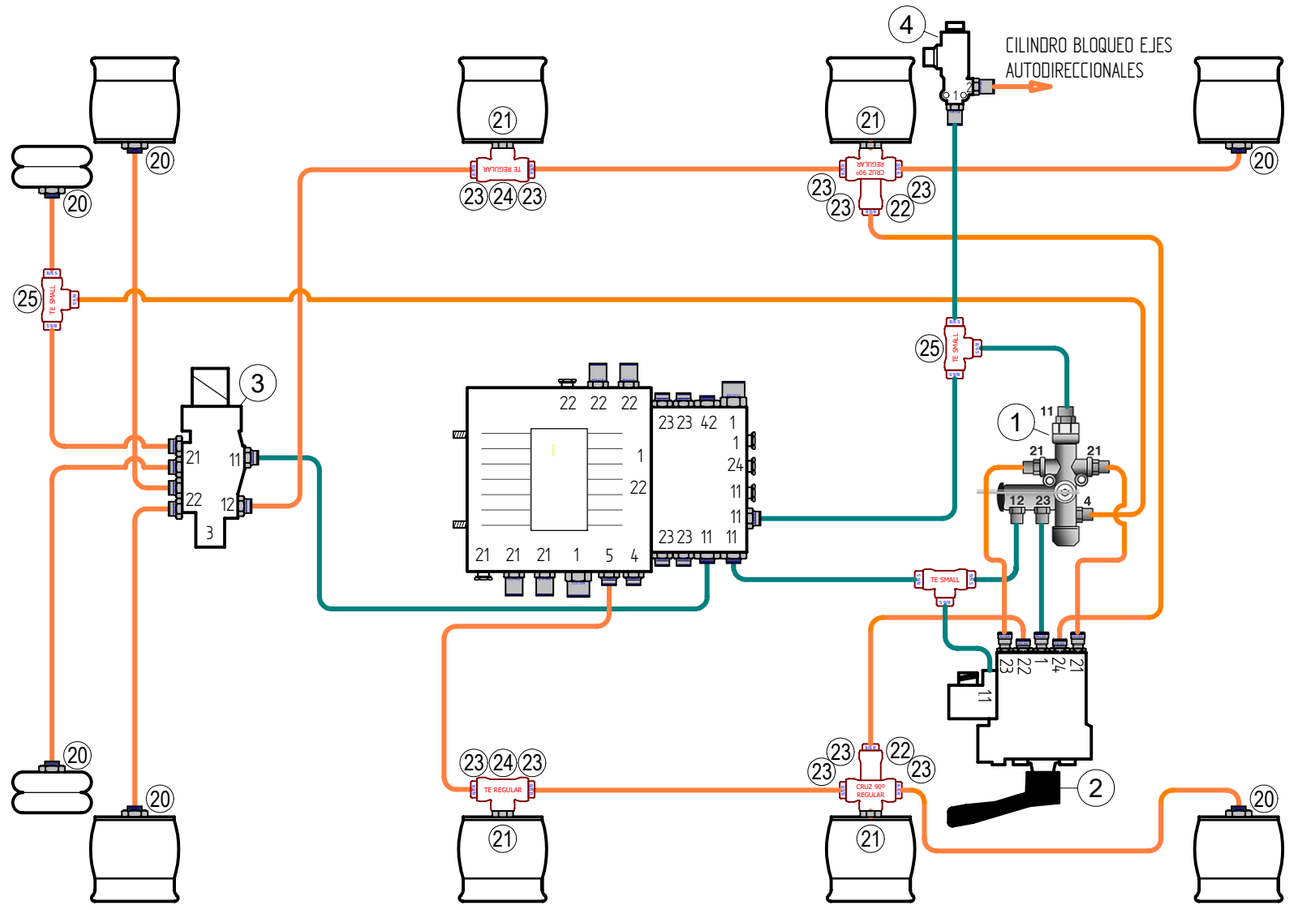

Marca	Cant.	DENOMINACION	REFERENCIA	
1	1	NIVELADORA C/ CORTE DOBLE ALTURA	NO WABCO	
2	1	TASC para Corte c/RAC.	463 090 311 0	
3	1	LACV II C/RAC.	400 651 277 0	
4	1	*EV 3/2V NC 24V C/RAC.*	*400 650 404 0*	A ELEGIR
		EV 3/2V NA 24V C/RAC.	*400 651 934 0*	
20	6	RECTO M22-8/6 ABC	893 800 005 2	
21	4	UNION M22 ABC REGULAR	893 920 318 2	
22	2	CRUZ 90º ABC REGULAR	893 905 801 4	
23	10	RECTO 8/6 ABC REGULAR	893 800 091 2	
24	2	TE ABC REGULAR	893 503 072 4	
25	3	TE AEREA Ø8/6 COMPOSITE	400 803 218 0	
40	1	CABLE GIO - LACV II/TASC/ZUMBADOR 10m	449 443 100 0	
41	1	CABLE GIO - LACV II/TASC/ZUMBADOR 4m	449 443 040 0	
42	1	CABLE GIO UNIVERSAL 6m	449 535 060 0	
43	1	CABLE EV. ABS BAY-DIN C. 5m	449 515 050 0	

TUBERIAS
Ø 8/6
Ø 8/6

PARA ESQUEMA DE FRENOS VER **DTA-2401**

Modificación				
	B	20-05-2021	MARTÍNEZ	SUSTITUIDA TASC 400 651 745 0 POR 463 090 311 0 + TE AEREA
	A	08-02-2016	MARTÍNEZ	SUSTITUIDA CONTROL ALTURA POR TASC Y AGREGADO SISTEMA SAC
	Núm.	Fecha	Nombre	Tipo de modificación

Plano
DTA-2402

SET
del 400 60X XXX 0

Conjunto
Equipo de Suspensión con racores

Denominación
SEM. 4 EJES, NIVEL. C/C, TASC Y LACV II - **CON PEM**

	FECHA	NOMBRE
DIBUJADO	15-04-2015	MARTÍNEZ

ZF WABCO