OP 8619 ESQUEMAS DE CARGA

1.- Posición centro de carga “LC” vs extensión

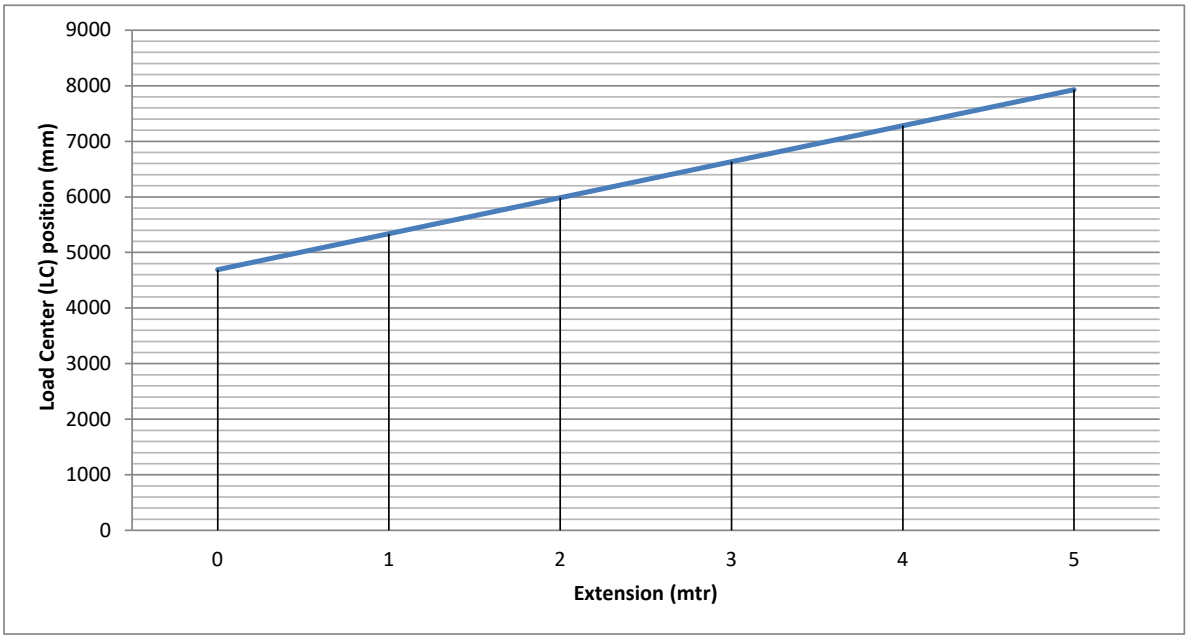

Posición LC = 4.690 + (650 x metros de extensión)

Se mueve hacia adelante 350mm x metro de extensión

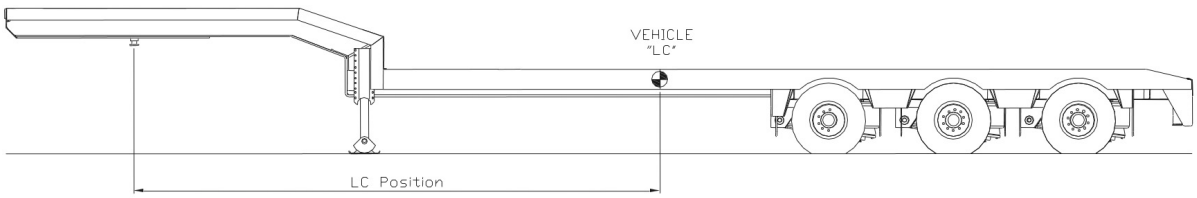

2.- Carga máxima vs Descentrado del CDG de la carga

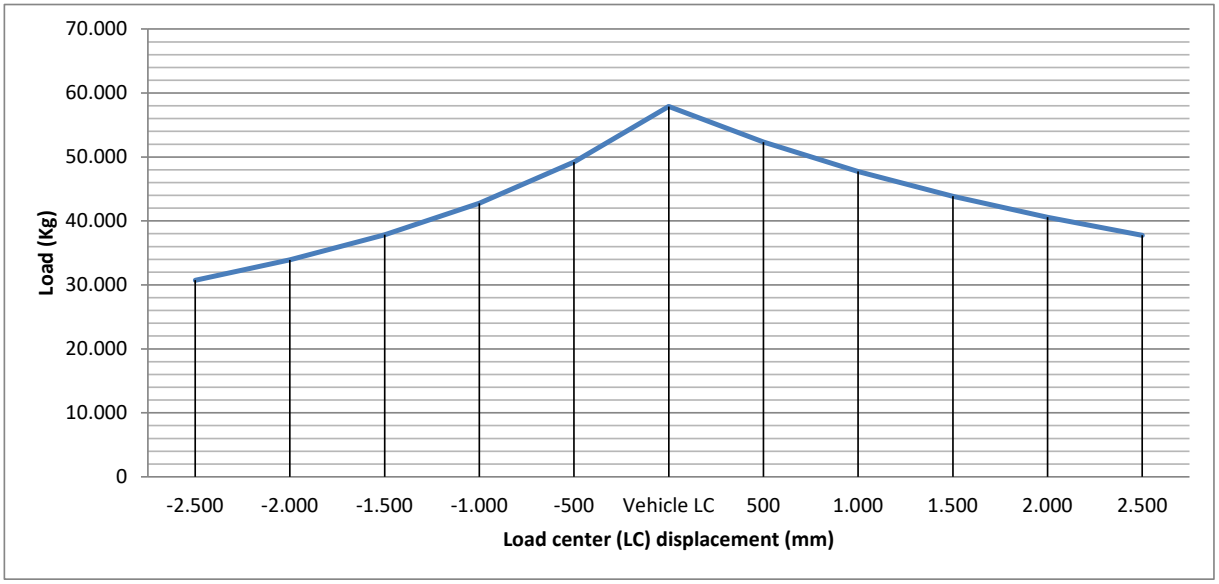

3.- Carga Máxima vs longitud del vehículo

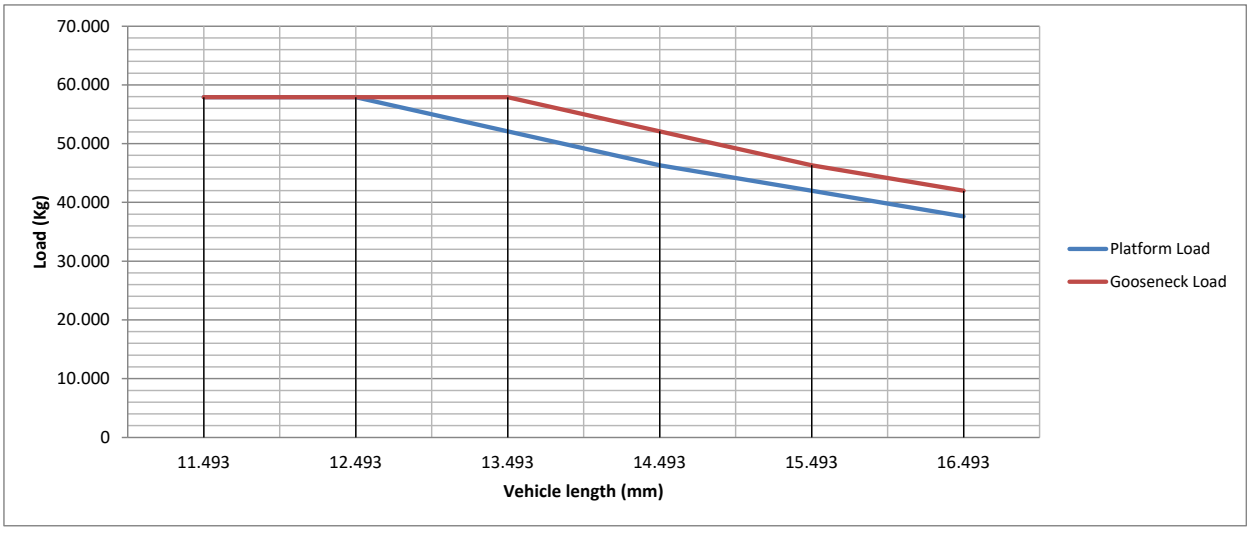

4.- Posición central de soporte de carga



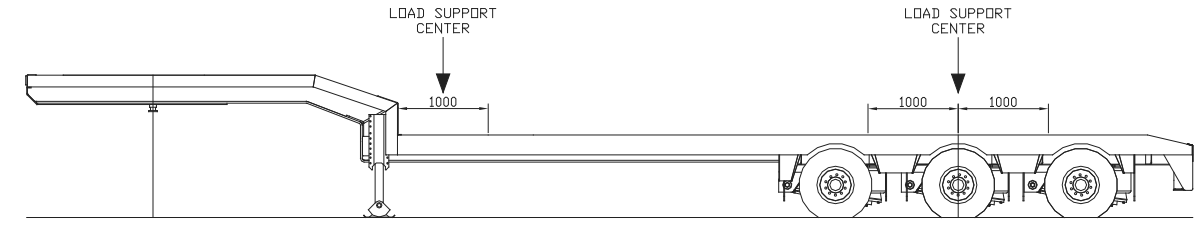

5.- Longitud mínima de los apoyos

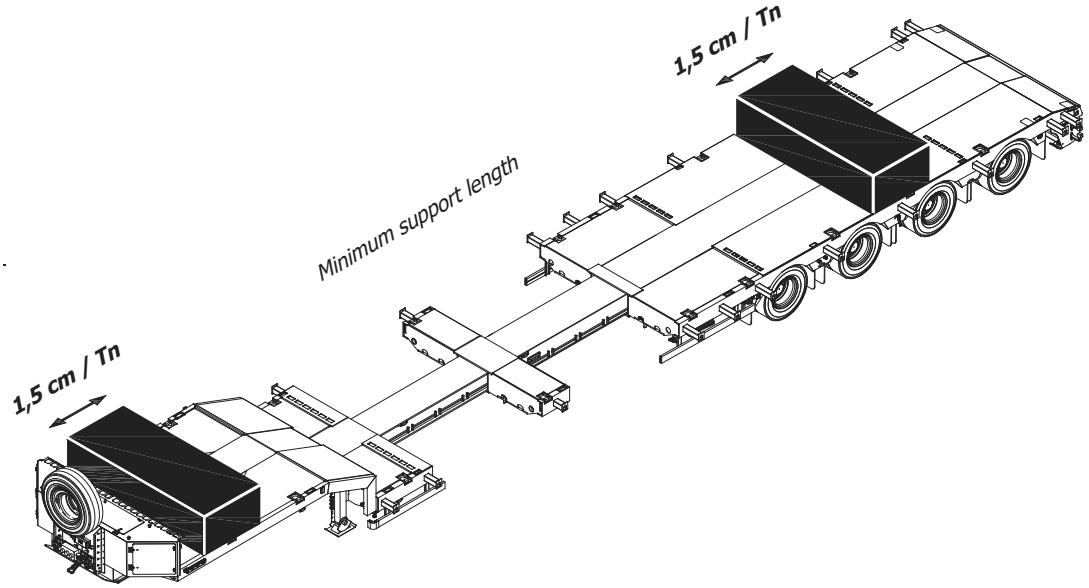

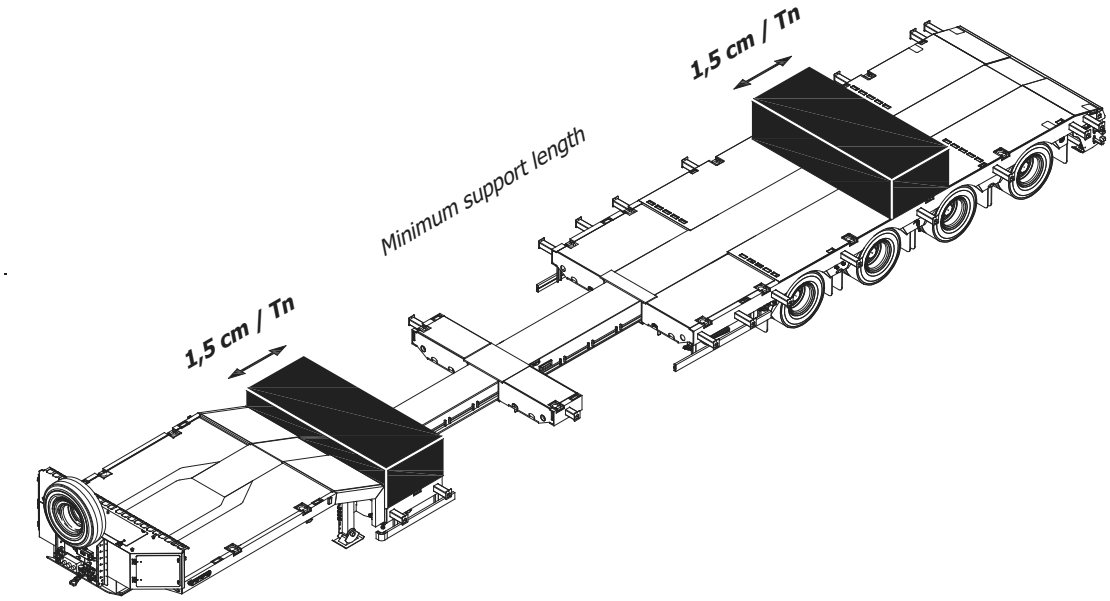

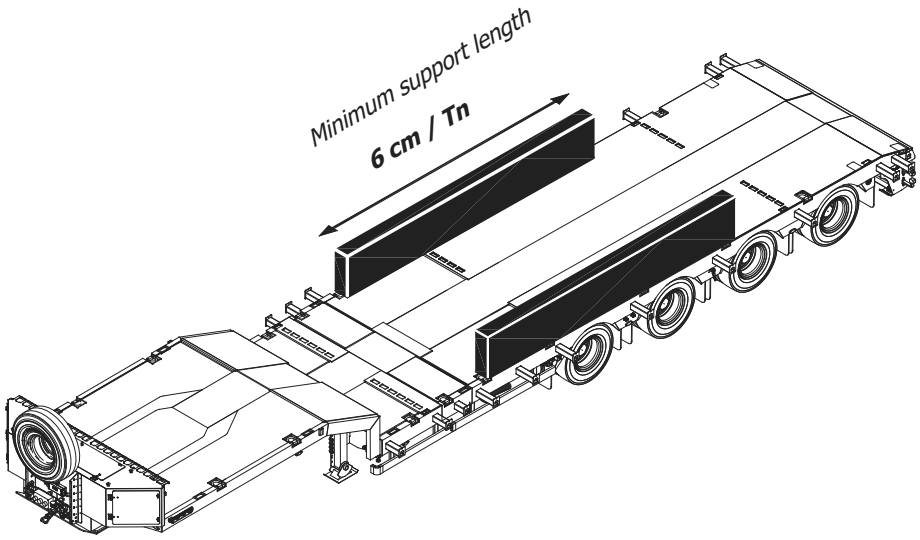

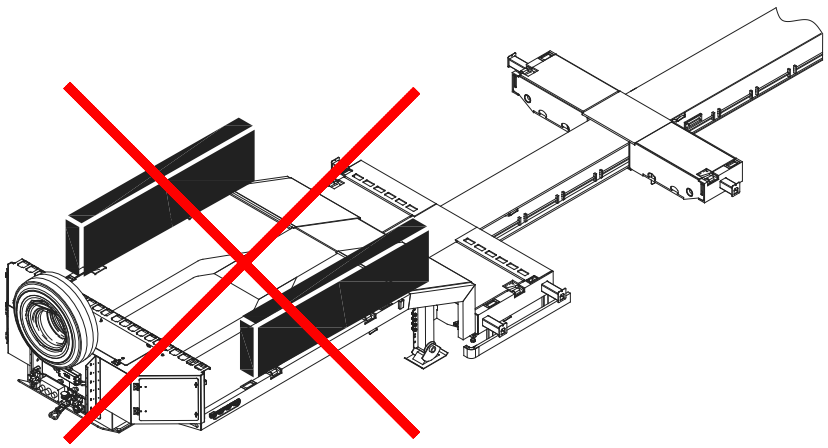

Side load supports on neck are not allowed.