FAHRHOEHENBEREICH / RIDE HEIGHT RANGE			BAUHOEHE OHNE LUFT / HEIGHT WITHOUT AIR	
FUER EINZELACHSEN FOR SINGLE AXLES	FUER ACHSAGGREGATE FOR AXLES SYSTEMS	FUER ACHSAGGREGATE MIT LIFT FOR AXLES SYSTEMS WITH LIFT	LEER / UNLADEN ca. / approx	BELADEN / LADEN ca. / approx
185-235	195-235		125	115
F			X	

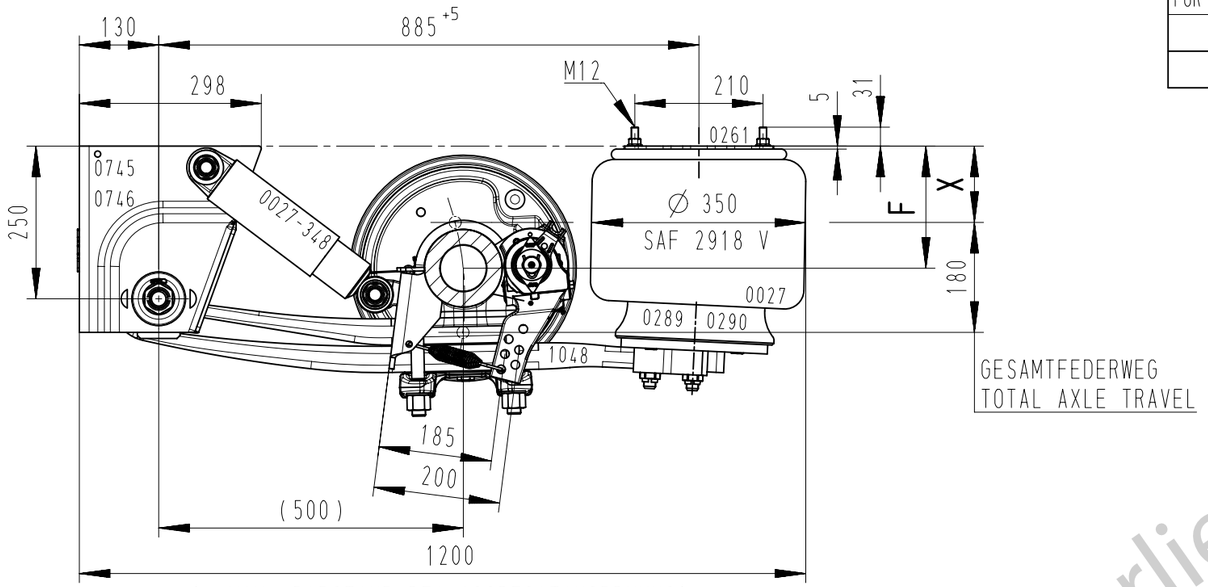

GESAMTFEDERWEG
TOTAL AXLE TRAVEL

(= MIN. RADSTAND BEI AGGREGATANORDNUNG)
(= MIN. WHEEL BASE IF FITTED AS MULTI AXLE SUSPENSION)

FAHRTRICHTUNG
FRONT

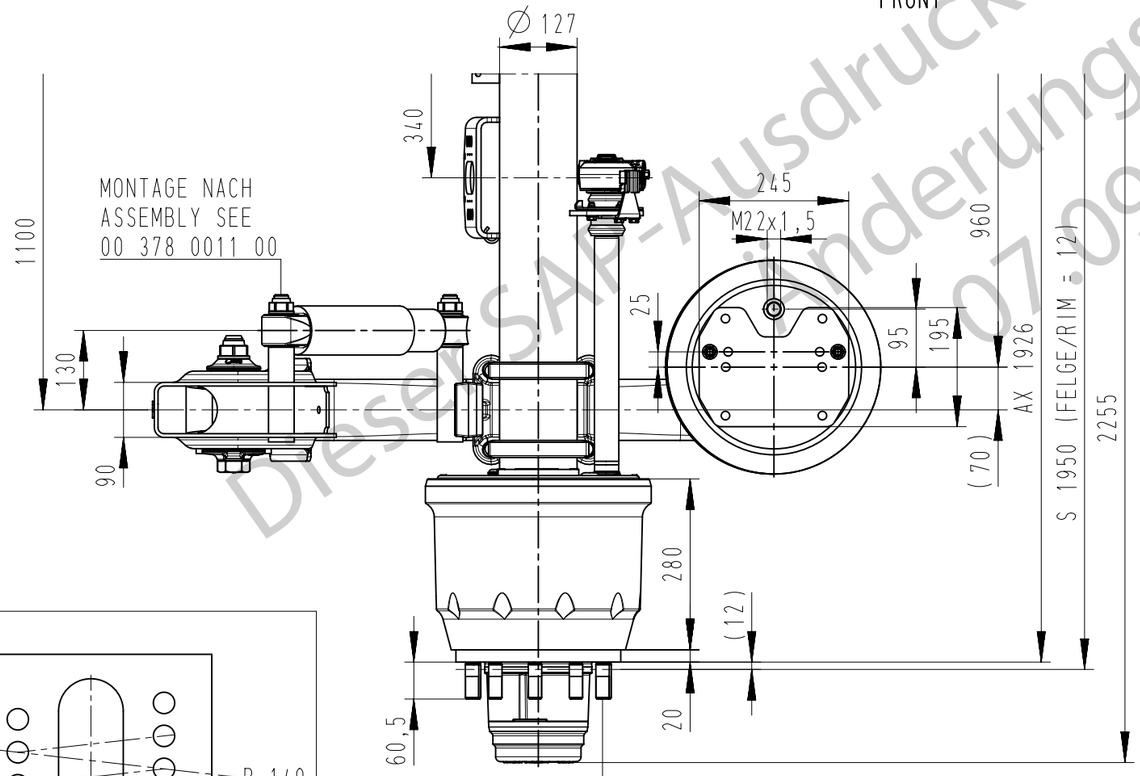

SCHEIBENRADANSCHLUSS
DISC WHEEL ATTACHMENT
10/175/225/22x1,5

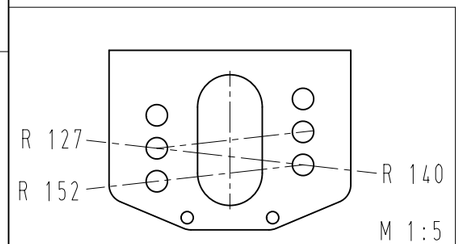

BREMSZYLINDERANSCHLUSS
BRAKE CHAMBER CONNECTION

INFO: VERSTREBUNG / BRACING

http://designmanual.safholland.de

DER FAHRZEUGRAHMEN IST SO AUSZUSTEIFEN, DASS ER DIE EINGELEITETEN KRAEFTE AUFNEHMEN KANN. DIE HALTEBOECKE DER LUFTFEDERUNG MUESSEN ZUSAETZLICH VERSTREBT WERDEN.
ALMOST ALL FORCES ARE PASSED INTO TRAILER FRAME THROUGH FRONT HANGERS. THEREFORE TRAILER FRAME MUST BE STRENGTHENED AND HANGERS MUST BE BRACED.

SPECIALS:

OPTIONS

ABS-SENSOREINBAU / INSTALLATION OF ABS CABLE ZAEHNEZAHL / NUMBER OF TEETH	03 029 0051 05 80
RADKAPPE FUER HUBODOMETER WHEEL CAP FOR ODOMETER	03 337 0041 01

STAHL-RAEDER STEEL WHEELS	KIT ACHSE / AXLE	483 12 03 1 67 1 263 12 03 1 67 1	ALU-RAEDER ALU WHEELS / KIT ACHSE / AXLE

GEWICHT / WEIGHT ca. / approx.	ACHSLAST AXLE LOAD	12 000 kg bei at 105 km/h	REIFEN-BEISPIEL TIRE EXAMPLE	235/75 R 17,5	NOCKENWELLE CAMSHAFT 662,5 / 48791
	AEL 00 010 3100 00	SEL	GRUNDPLATTENSTELLUNG BRAKE CHAMBER BRACKET POSITION	00 171 0233 00	

	DATE	NAME
DR	2016-09-05	SCHUMANN
CH	2016-09-07	rothb
SIZE	A3	
SCALE	1:10	

ACHSE MIT LUFTFEDERUNG
AXLE WITH AIR SUSPENSION
SK RZ 12030S - U20/2500S27

BREMSE / BRAKE: SNK 300x200S
TEST REPORT: TDB0882

ID 48312031671-

ERSATZ FUER / REPLACES

THIS DOCUMENT CONTAINS PROPRIETARY CONFIDENTIAL INFORMATION OWNED BY SAFHOLLAND GmbH AND ITS SUBSIDIARY COMPANIES. THIS DOCUMENT AND THE INFORMATION IN IT ARE NOT TO BE USED, DISCLOSED OR REPRODUCED WITHOUT THE EXPRESS WRITTEN PERMISSION OF THE OWNER.

Diese SAP-Ausdruck unterliegt nicht dem Änderungsdienst! 07.09.2016