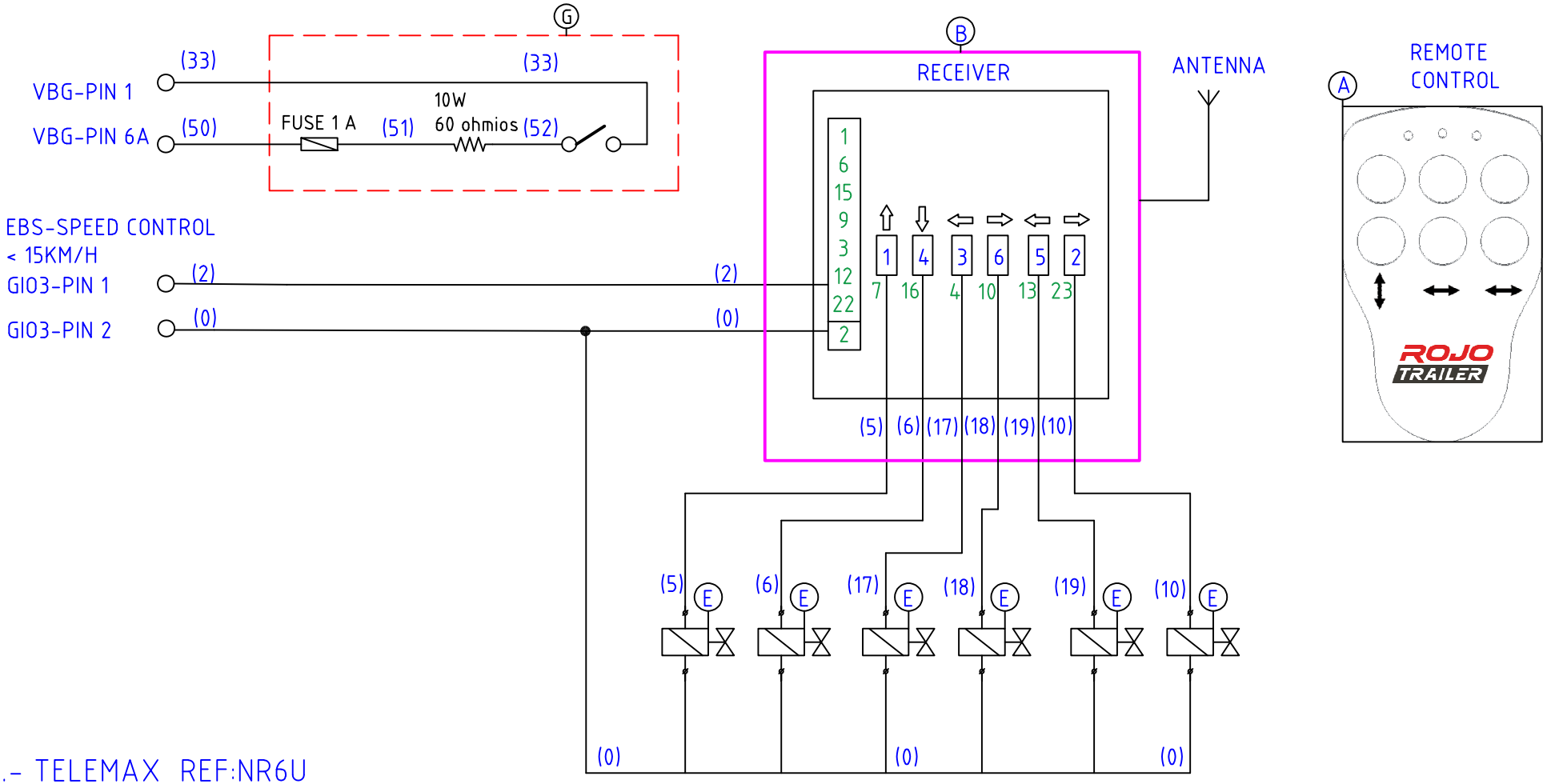

A.- TELEMAX REF:NR6U
B.- RECEIVER TELERADIO
E.- PNEUMATIC ELECTROVALVE
ACCEVAL VEB2
G.- RESISTANCE

Revisión		FORMATO HOJA		MATERIAL	
Fecha	DIBUJADO	DSA		PESO	
26-07-24	Nº PIEZAS POR VEHICULO:			TRATAMIENTO	
Escala:	Designación:	TELERADIO 6 FUNCIONES RAMPAS+PATAS SIN BOMBA			
	Observaciones:				

REFERENCIA	ELE00037
TOLERANCIA SEGUN ISO 2768-v	
ROJO	

Este documento es propiedad de SEMIRREMOLQUES ROJO S.L. Queda prohibida su copia o reproducción sin autorización del propietario.