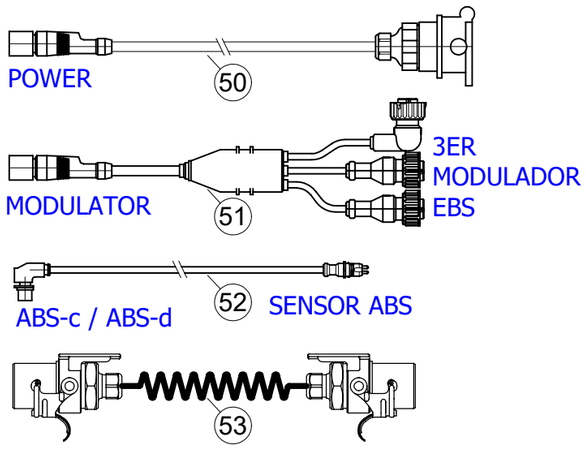

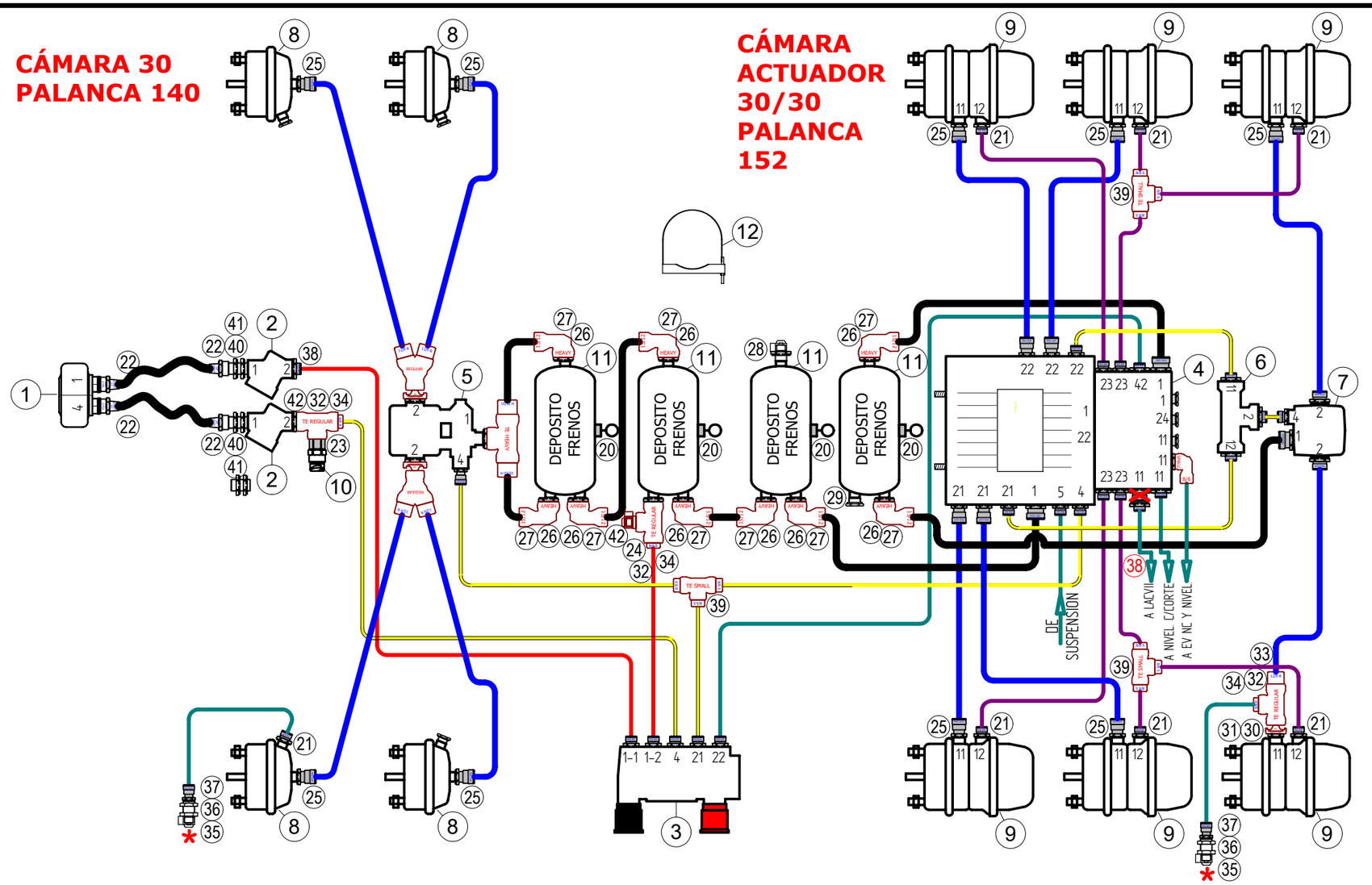

Marca	Cant.	DENOMINACION	REFERENCIA
1	1	DUO-MATIC PARA REMOLQUE	452 804 012 0
2	2	FILTRO TUBERIA	432 500 020 0
3	1	PREV C/RAC.	400 651 434 0
4	1	EBS E PREMIUM + PEM C/RAC.	400 651 819 0
5	1	3ER MODULADOR EBS C/RAC.	**NUEVO**
	1	3ER MODULADOR EBS	480 207 001 0
	2	Y ABC REGULAR	893 400 867 4
	1	TE ABC HEAVY	893 503 073 4
	1	RECTO M12-8/6 ABC	893 800 007 2
	4	RECTO 12/9 ABC REGULAR	893 800 093 2
	2	RECTO 15/12 ABC HEAVY	893 800 098 2
	2	UNION M22 ABC REGULAR	893 920 318 2
	1	UNION M22 ABC HEAVY	893 920 320 2
	2	BLOQUEO 28 ABC REGULAR	899 700 117 4
6	1	DOBLE RETENCION INVERSA C/RAC.	400 652 312 0
7	1	VALVULA RELE C/RAC.	400 652 574 0
8	4	CAMARA DE FRENO	A DEFINIR
9	6	ACTUADOR DE FRENO	A DEFINIR
10	1	SENSOR DE PRESION	441 044 102 0
11	4	DEPOSITO	A DEFINIR
12	8	ABRAZADERA DEPOSITO	A DEFINIR
20	4	GRIFO PURGA M22 c/ J.T.	934 300 038 0
21	7	RECTO M16-8/6 ABC	893 800 001 2
22	4	RACOR CONEXIÓN MANGUERA	**NO ZF**
23	1	UNION H M16 ABC REGULAR	893 920 365 2
24	1	RACOR PRUEBA ABC REGULAR	893 880 011 0
25	9	RECTO M16-12/9 ABC	893 800 002 2
26	9	UNION M22 ABC HEAVY	893 920 320 2
27	9	CODO 15/12 ABC HEAVY	893 920 327 2
28	1	RACOR PRUEBA M22 M	463 703 115 0
29	1	TAPON M22 c/ J.T.	893 022 015 4
30	1	UNION M16 ABC REGULAR	893 920 317 2
31	1	BLOQUEO 22 ABC REGULAR	899 700 116 4
32	3	TE ABC REGULAR	893 503 072 4
33	1	RECTO 12/9 ABC REGULAR	893 800 093 2
34	3	RECTO 8/6 ABC REGULAR	893 800 091 2
35	2	RACOR PRUEBA M18M-M12H	463 703 204 0
36	2	TUERCA M18	891 503 005 4
37	2	RECTO M12-8/6 ABC	893 800 007 2
38	2	RECTO M22-8/6 ABC	893 800 005 2
39	3	TE AEREA Ø8/6 COMPOSITE	400 803 218 0

Marca	Cant.	DENOMINACION	REFERENCIA
40	2	UMMH M22-M22-M16H L24	893 104 294 2
41	2	TUERCA M22 c/ J.T.	891 503 076 2
42	2	UNION M22 ABC REGULAR	893 920 318 2
50	1	CABLE ALIM. ISO 7P SEM 12m	449 173 120 0
51	1	CABLE 3ER MODULADOR EBS 13m	449 429 130 0
52	2	CABLE SENSOR 3m - EBS E	449 723 030 0
53	1	SERPENTINA EBS	446 008 244 0

TUBERIAS
- Ø 8/6
- Ø 8/6
- Ø 8/6
- Ø 8/6
- Ø 12/9
- Ø 15/12

* ESTOS RACORES DE PRUEBA SE MONTARAN EN LAS CAMARAS MAS DESFAVORABLES EN TIEMPOS DE RESPUESTA.

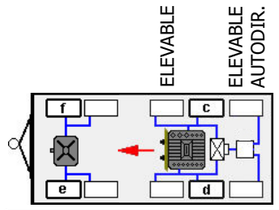

PARA ESQUEMA DE SUSPENSION VER **DTA-3495**

Modificación				
	C	28-06-2024	ROJOTRAILER	AÑADIMOS NOTA PALANCAS DE FRENO
	B	26-06-2024	FRUTOS	MODIFICADA MARCA 40
	A	31-01-2024	FRUTOS	MODIFICADO CONEXIONADO MANGUERAS NEUMATICAS
	Núm.	Fecha	Nombre	Tipo de modificación

Plano
DTA-3494

SET
del 400 60X XX0 0

Conjunto
Equipo de Frenos con **EBS E + PEM**

Denominación
REMOLQUE **5** EJES, S.N.

	FECHA	NOMBRE
DIBUJADO	04-01-2024	FRUTOS

ZF Commercial Vehicle Solutions