ALUHARD 500

Trailer VIN Number: . . . . . .

Charnière de porte. Éléments communs			
Nº	Item.	Description	Unit. demand.
01	001B51445	Extension marche gauche	
02	001B50750	Extension marche droite	
03	001B51446	Marche	
04	001B51002	Bielle	
05	000X00283	Kit 4 ressorts	
06	001B51438	Tige de tension	
07	GOND0464	Actionneur pneumatique	
08	001B50928	Support de bennage	
09	001B51439	Fermeture inférieure porte	
10	001B00745	Support palier fermeture	
11	001B00882	Profil en caoutchouc (5m)	

Charnière de porte. Nœud double			
Nº	Item.	Description	Unit. demand.
20	001B51442	Bras nœud double	
21	V72R0211	Essieu	
15	001B51444	Charnière soudable aluminium	
16	001B51443	Charnière soudable fer	

Charnière de porte hydraulique			
Nº	Item.	Description	Unit. demand.
30	001B51440	Bras droit porte hydraulique	
31	001B51441	Bras gauche porte hydraulique	
32	001b00686	Essieu	
33	000X00285	Vérin hydraulique	
15	001B51444	Charnière soudable aluminium	
16	001B51443	Charnière soudable fer	

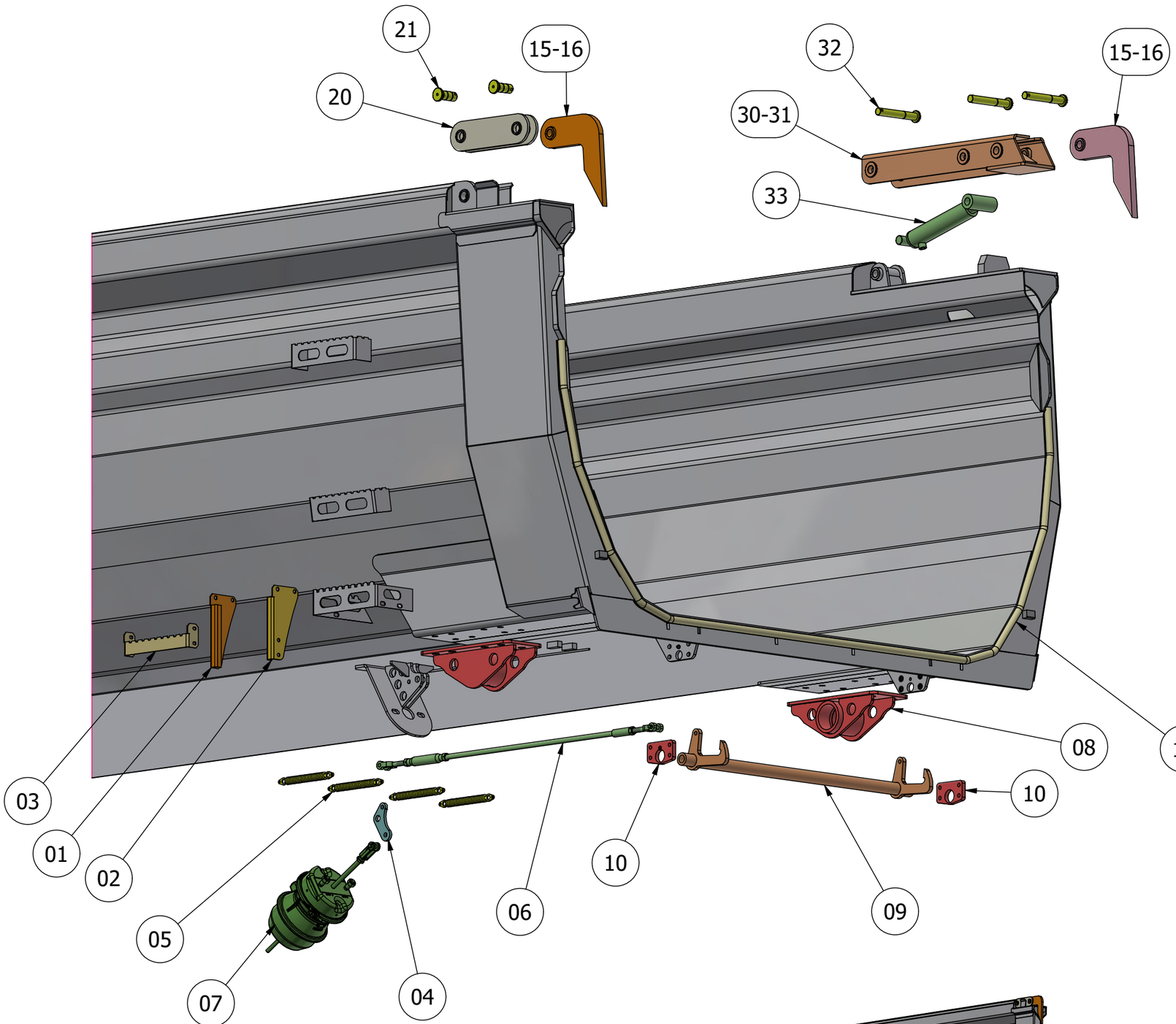

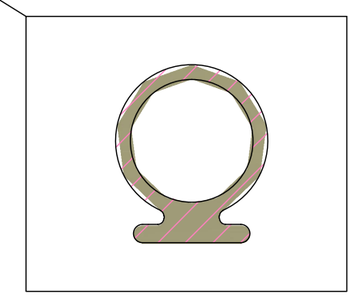

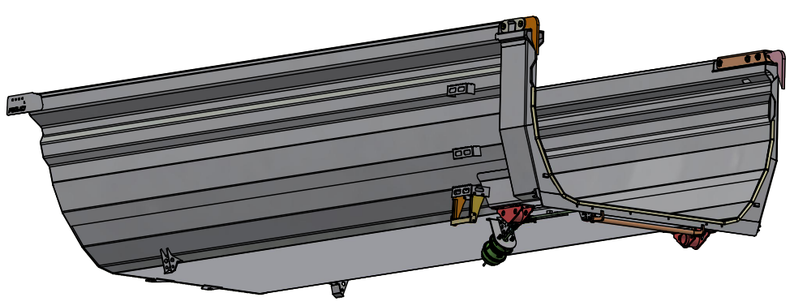

ROJO TRAILER