ALUHARD 500

Trailer VIN Number: . . . . . .

Protection arriere. Éléments communs			
Nº	Item.	Description	Unit. demand.
30	001B51432	Bras statique	
30a	001B51437	Pièce union (4x4)	
31	001B51426	Pare-chocs escamotable	

Protection arriere, Système automatique			
Nº	Item.	Description	Unit. demand.
40	001B00658	Axe poulie petite	
41	VARI0257	Poulie petite	
42	001B00744	Câble	
43	001B51434	Axe poulie grande	
44	001B50533	Axe câble	
45	000X00282	Bague en bronze	
46	001B51435	Bras poussée	
47	001B51436	Suport bras traction	
48	VARI0590	Coussin d'air	
49	002B50551	Poulie grande	
50	VRAH0016	Nylon	
51	001X50246	Ressort	
52	002B00106	Support ressort	
53	001B51433	Axe ressort	

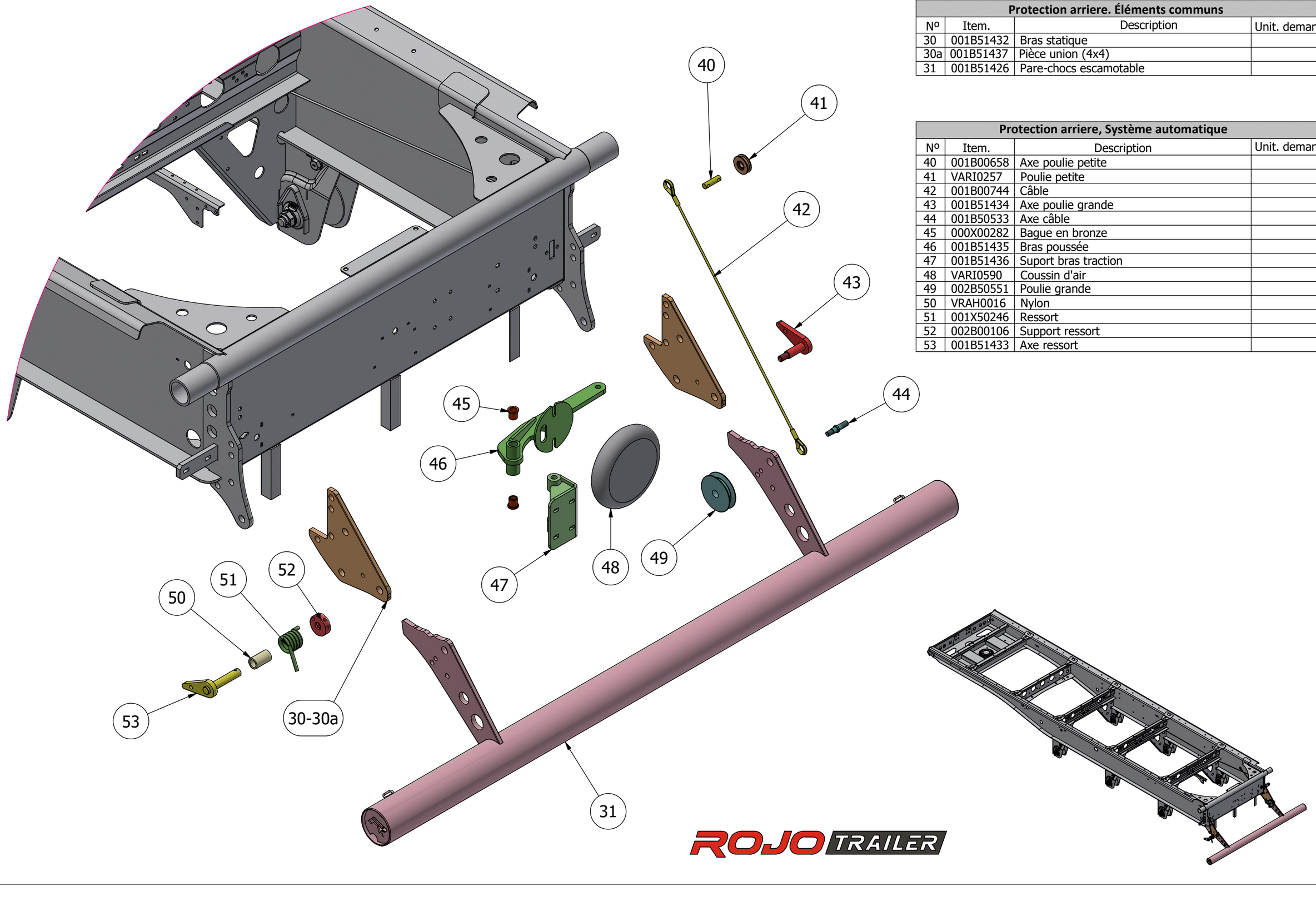

ROJO TRAILER