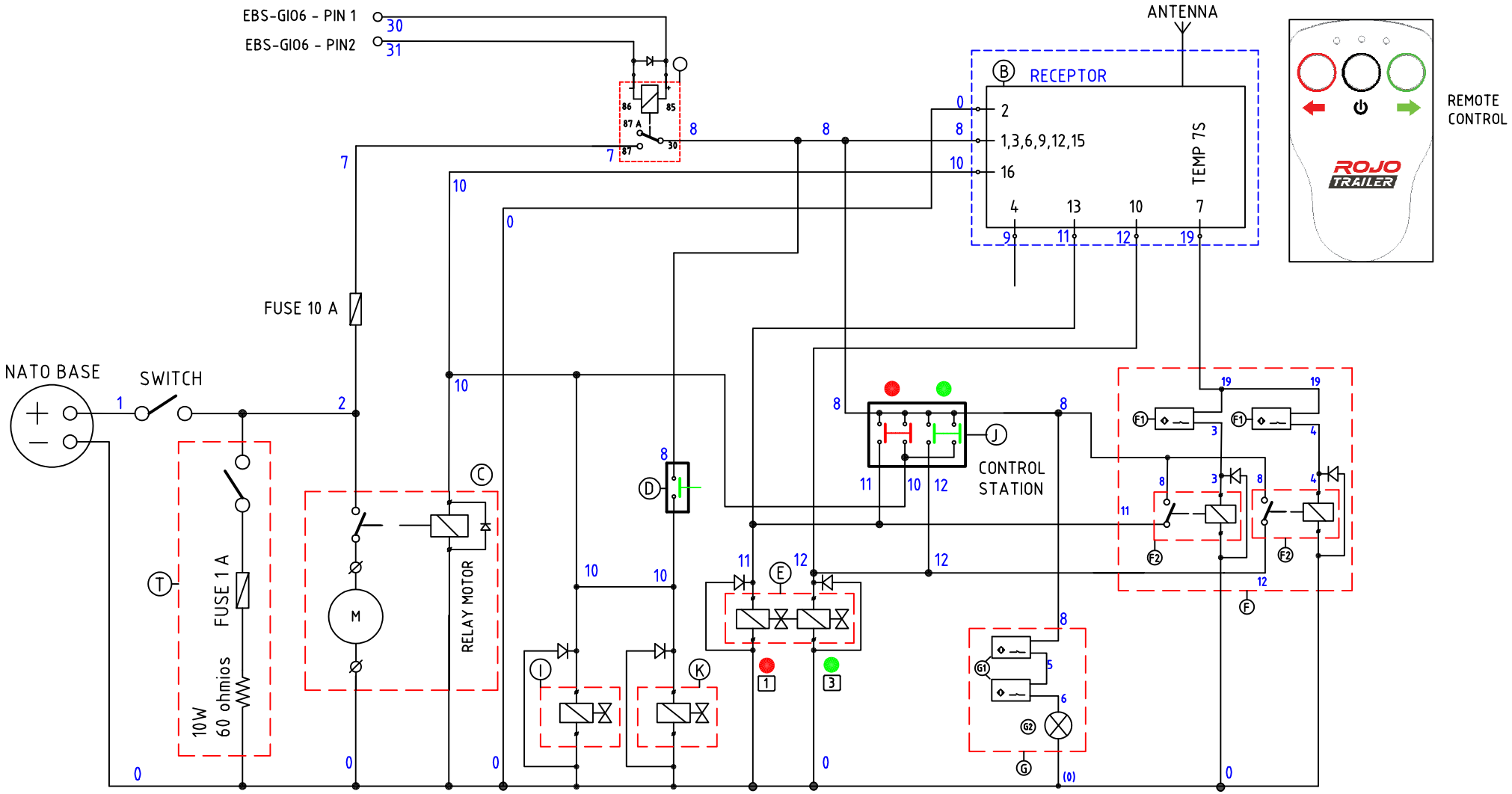

	ELEMENTS
A	TX TELERADIO
B	RECEIVER TELERADIO PN-R8-1 (3 FUNCIONES)
C	POWER UNIT AUTOELECTRIQUE
D	PUSH BUTTON
E	DUPLOMATIC
F	REAR ALIGNMENT
G	FRONT ALIGNMENT
R2	RECEIVER RELAY
H	DISTRIBUIDOR
J	CONTROL STATION SCHNEIDER
I	ELECTROVALVE SAE-08 (HIDRAULIC BLOCK)
K	ELECTROVALVE (HIDRAULIC BLOCK)
T	RESISTANCE (OPTIONAL)

Revisión		FORMATO HOJA		MATERIAL	
Fecha	DIBUJADO	DSA		PESO	
09/01/2025	Nº PIEZAS POR VEHICULO:			TRATAMIENTO	
Escala:	Designación:	TELERADIO_DIRECCION_ 2 FUNCIONES_TEMP			
	Observaciones:	OP8832			

REFERENCIA	ELE00041
TOLERANCIA SEGUN ISO 2768-v	

ROJO

This document is owned by ROJO TRAILER S.L. Reproduction or copying without permission is prohibited.