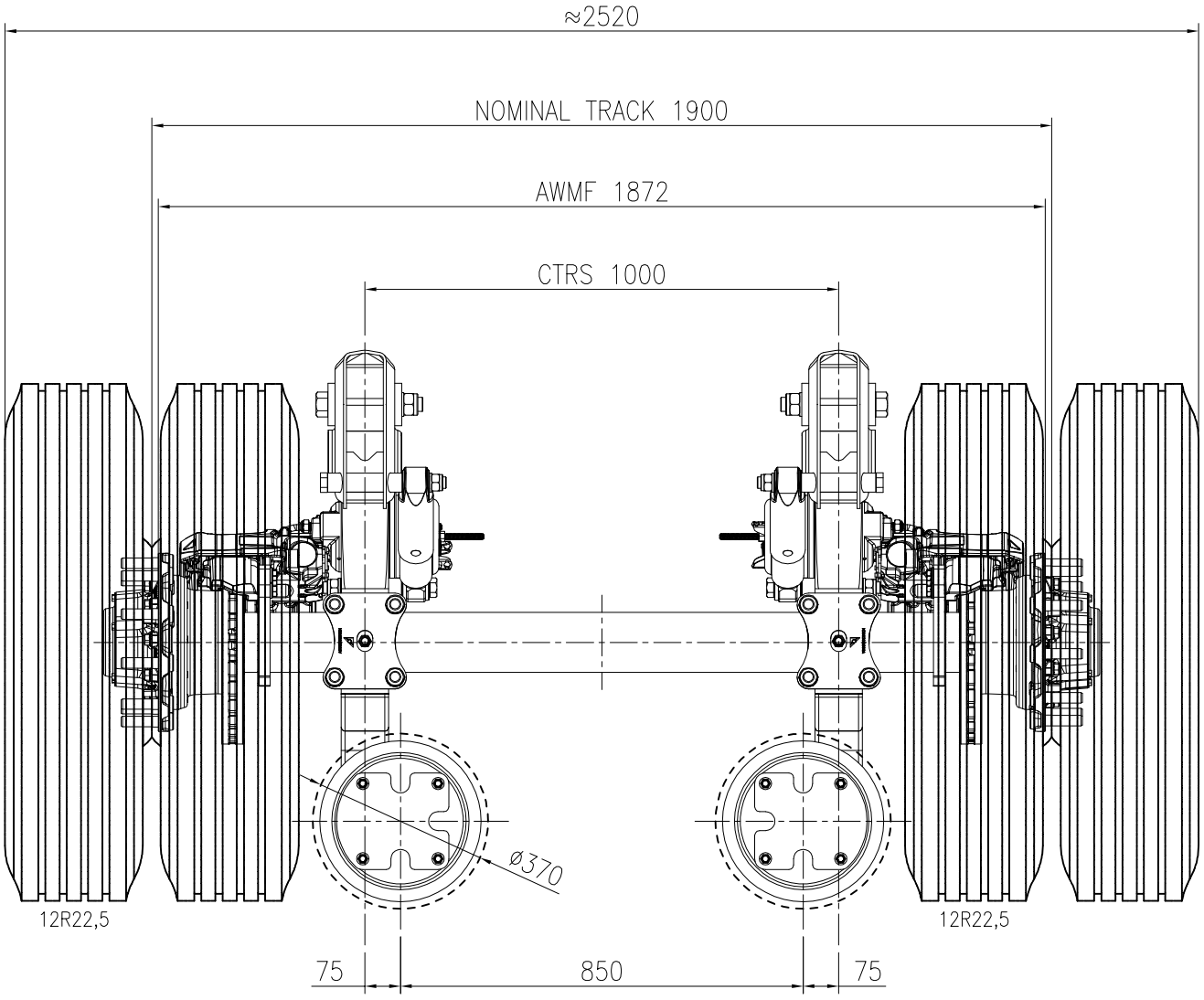

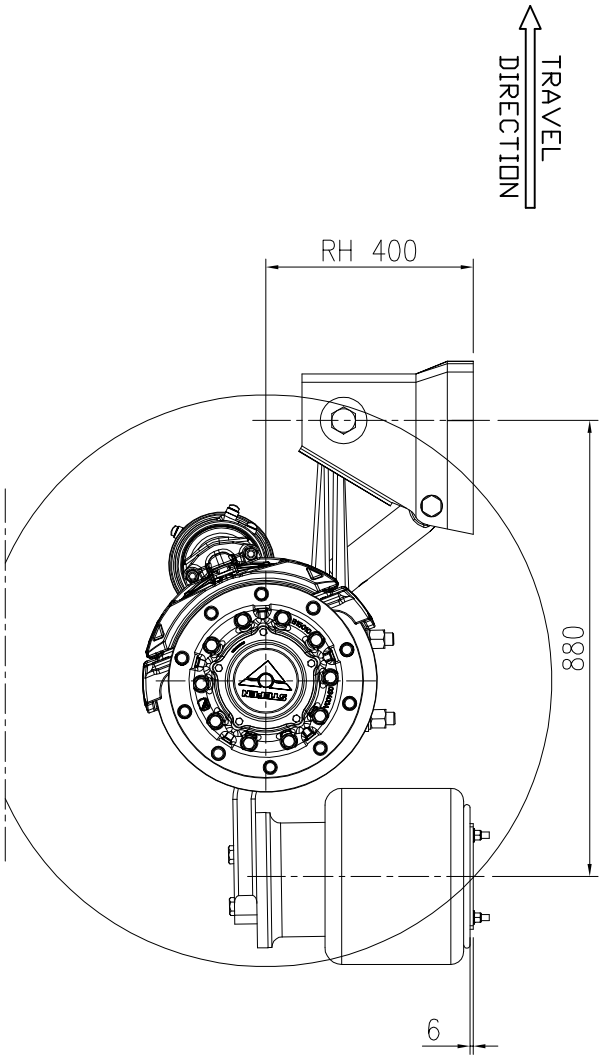

AXLE: F12#1900F070AG/F071AG FA 'F' BRAKE TRACK 1900
SUSPENSION: STF12 RH 400 CTRS 1000
WELDING SCHEME: SCHEMA0362
TYRE SHOWN: 12 R 22,5

Rev.01: Changed TRACK and CTRS
Rev.02: Changed TYRES
Rev.03: Lift assembled

DISEGNATO DA : DATA: 09/12/25 FIRMA: Barbara Ugoli	CONTROLLATO DA : DATA: 09/12/25 FIRMA: Pietro Zenoli	SALDATURE NON GIUSTIFICATE :	RACCORDI NON GIUSTIFICATI :
ELEMENTO FUNZIONALE / ELEMENTO DI SICUREZZA / ELEMENTO INTERCAMBIABILE	Tolleranze Generali Lineari Angolari UNI ISO 2768- ± 30'	DENOMINAZIONE : STUDIO AFC AAC FA / FM F/P BRAKE TRACK 1900/2145 STF12/ STF9 RH400	
REQUISITO: FORMATO: A1	n° DISEGNO : STUDIO3824	n° ALLEGATO SPECIFICHE TEC. :	SOSTITUISCE IL : / SOSTITUITO DA :
acoli STEFEN	SCALA/E 1 : 5	MASSA IN kg	MATERIALE COMPOSITO / TIPO LAVORAZIONE : ASSEMBLATO

N°	DATA	FIRMA
1		
2		
3		
4		
5		
6		

MODIFICHE

Ai termini di legge ci riserviamo la proprietà di questo disegno con l'assoluto divieto di riprodurlo sotto qualsiasi forma o comunque di renderlo noto a terzi senza una nostra autorizzazione scritta

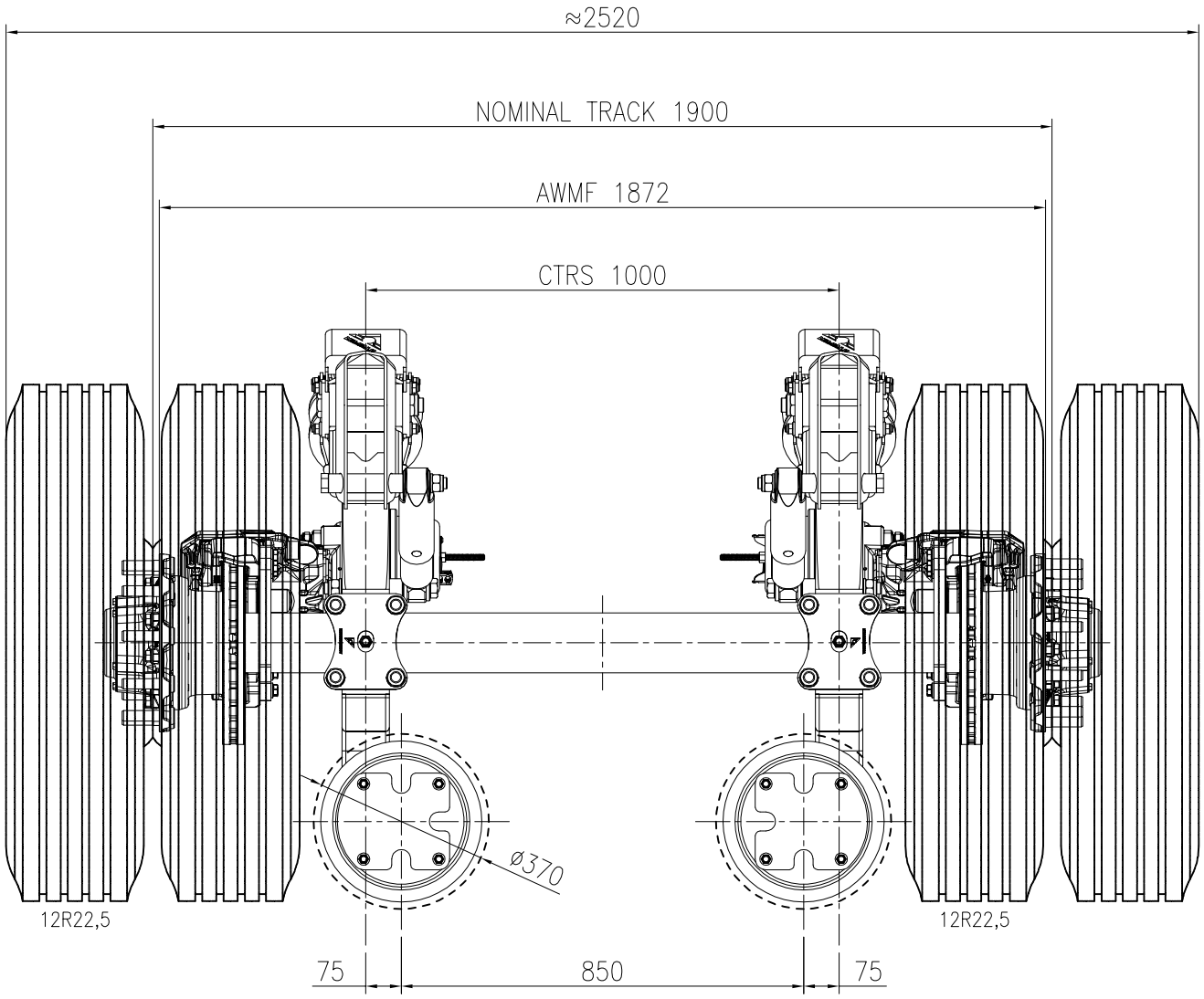

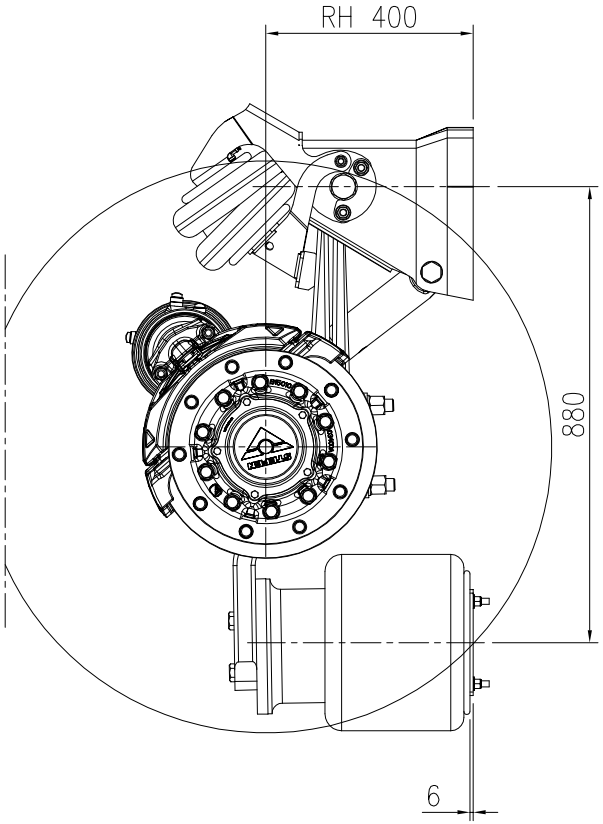

TRAVEL DIRECTION

AXLE: F12#1900F070AG/F071AG FA 'F' BRAKE TRACK 1900
SUSPENSION: STF12 RH 400 CTRS 1000
WELDING SCHEME: SCHEMA0362
TYRE SHOWN: 12 R 22,5
LIFT ASSAMBLED

Rev.01: Changed TRACK and CTRS
Rev.02: Changed TYRES
Rev.03: Lift assembled

DISEGNATO DA :	CONTROLLATO DA :	SMUSSI NON GIUSTIFICATI :	RACCORDI NON GIUSTIFICATI :
DATA: 09/12/25 FIRMA: Barbara Ugoli	DATA: 09/12/25 FIRMA: Pietro Zanoli		
△ ELEMENTO FUNZIONALE ✱ ELEMENTO DI SICUREZZA ◇ ELEMENTO INTERCAMBIABILE	Tolleranze Generali Lineari Angolari UNI ISO 2768- ± 30'	DENOMINAZIONE : STUDIO AFC AAC FA / FM F/P BRAKE TRACK 1900/2145 STF12/ STF9 RH400	
REQUISITO: FORMATO: A1	n° DISEGNO : STUDIO3824	n° ALLEGATO SPECIFICHE TEC. :	SOSTITUISCE IL : / SOSTITUITO DA :
assali STEFEN	SCALA/E 1 : 5	MASSA IN kg	MATERIALE COMPOSITO / TIPO LAVORAZIONE : ASSEMBLATO

MOD.	DATA	FIRMA
1		
2		
3		
4		
5		
6		

MODIFICHE

Ai termini di legge ci riserviamo la proprietà di questo disegno con l'assoluto divieto di riprodurlo sotto qualsiasi forma o comunque di renderlo noto a terzi senza una nostra autorizzazione scritta

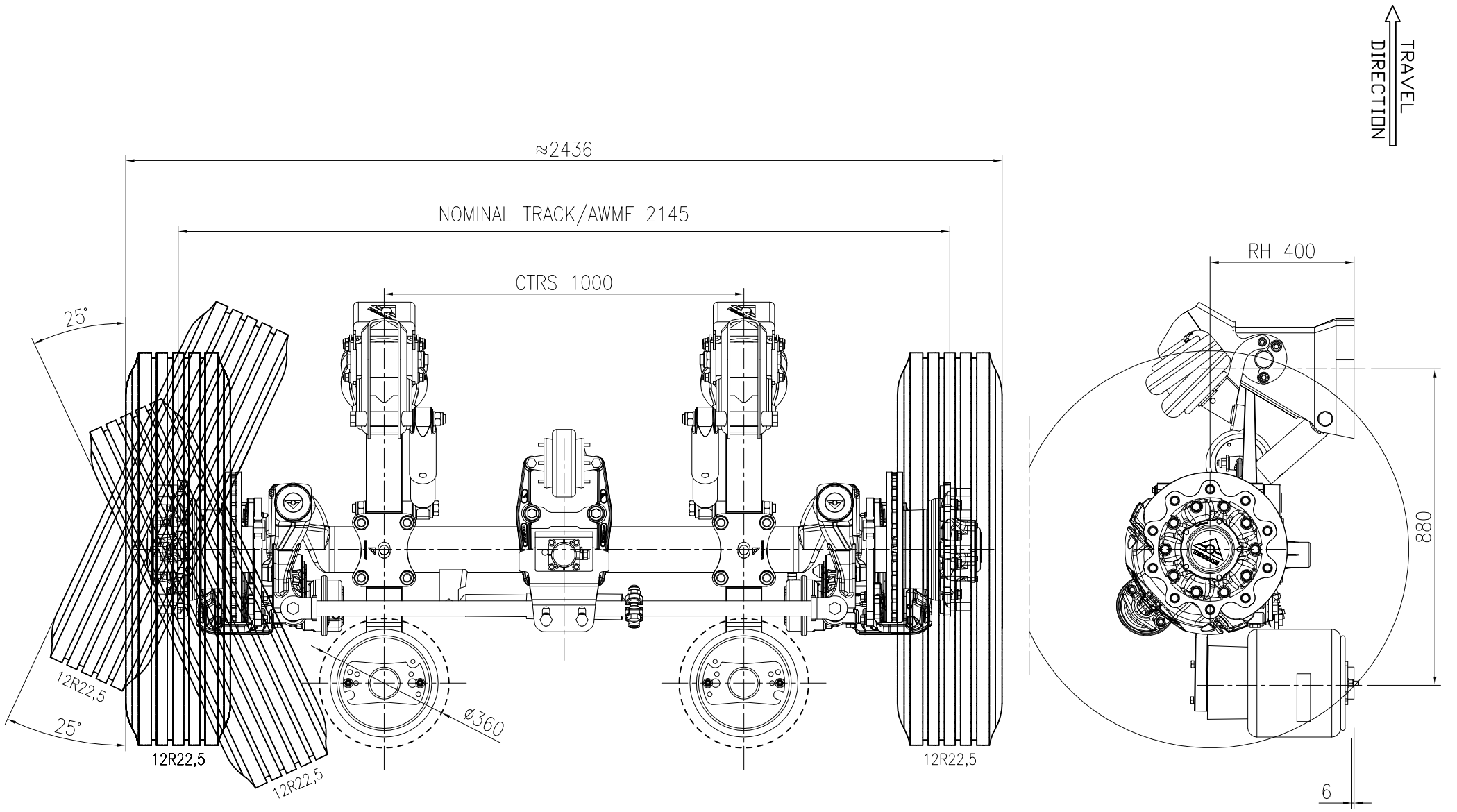

AXLE: A102145P001A FM 'P' BRAKE TRACK 2145
SUSPENSION: STF9 RH 400 CTRS 1000
SCHEME: SCHEMA0511
TYRE SHOWN: 12 R 22,5
LIFT ASSEMBLED

Rev.01: Changed TRACK and CTRS
Rev.02: Changed TYRES
Rev.03: Lift assembled

DISEGNATO DA :	CONTROLLATO DA :	SMUSSI NON QUOTATI :	RACCORDI NON QUOTATI :	NO.	DATA :	FIRMA :
DATA: 09/12/25 FIRMA: Barbara Ugoli	DATA: 09/12/25 FIRMA: Pietro Zenati			1		
△ ELEMENTO FUNZIONALE ★ ELEMENTO DI SICUREZZA ◇ ELEMENTO INTERCAMBIABILE	Tolleranze Generali Lineari Angolari UNI ISO 2768- ± 30'	DENOMINAZIONE : STUDIO AFC AAC FA / FM F/P BRAKE TRACK 1900/2145 STF12/ STF9 RH400		2		
REQUISITO: FORMATO: A1				3		
				4		
				5		
				6		
assali STEFEN	n° DISEGNO : STUDIO3824	n° ALLEGATO SPECIFICHE TEC.	SOSTITUISCE IL :	SOSTITUITO DA :		
	SCALA/E 1 : 5	MASSA IN Kg	MATERIALE COMPOSITO	TIPO LAVORAZIONE : ASSEMBLATO		

MODIFICHE 1 2 3 4 5 6

Ai termini di legge ci riserviamo la proprieta' di questo disegno con l'assoluto divieto di riprodurlo sotto qualsiasi forma o comunque di renderlo noto a terzi senza una nostra autorizzazione scritta