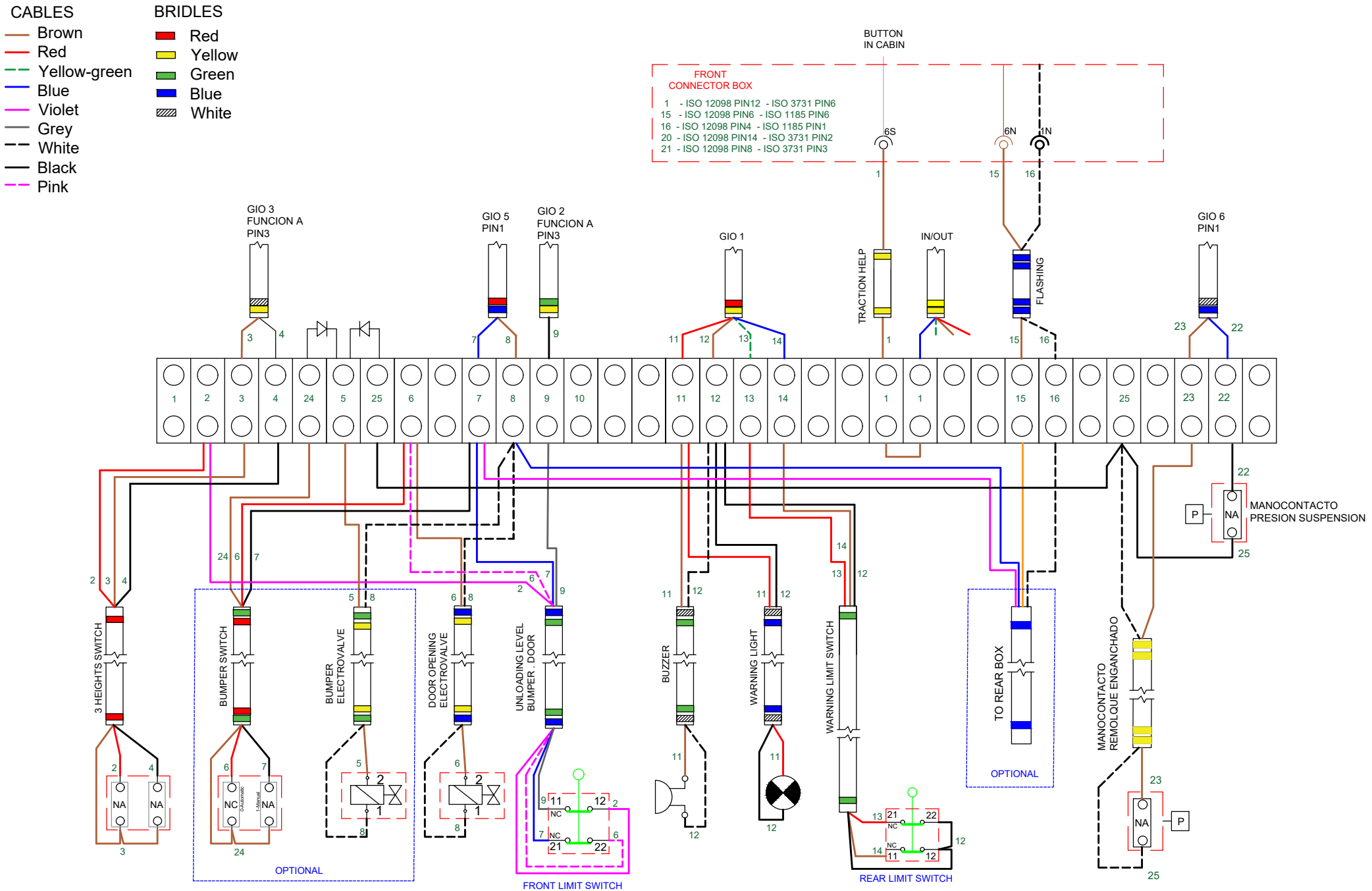

CAJA CONEXIONES DELANTERA (FRONT JUNCTION BOX)

Revisión		FORMATO HOJA		MATERIAL	
Fecha	DIBUJADO	DSA		PESO	
31/03/26	Nº PIEZAS POR VEHICULO:			TRATAMIENTO	
Escala:	Designación:	CAJA CONEXIONES(WABCO)			
	Observaciones:	EUROMODULAR			

REFERENCIA ELE00033A_2

TOLERANCIA SEGUN ISO 2768-v

ROJO

Este documento es propiedad de ROJO TRAILER S.L. Queda prohibida su copia o reproducción sin autorización del propietario.