ROJO TRAILER



MANUEL OPERATIONNEL

ROJO TRAILER



ROJO TRAILER

ISO 9001
BUREAU VERITAS
Certification

ROJO TRAILER S. L.
Parcela 1/ Sector 2- Pol. Ind. Alto Milagros
09460 Milagros (Burgos) Spain
info@rojotrailer.com

(34) 947 546 411

INDICE

1. SÉCURITÉ.....1

2. ELÉMENTS TECHNIQUES.....2

3. ADAPTATION TRACTEUR.....3

4. OPÉRATION.....4

4.1 ACCROCHER – DÉCROCHER LE TRACTEUR.....4

4.2 CHARGEMENT.....5

4.3 OPTION ESSIEU RELEVABLE 10

4.4 LEVER – BAISSER LA PLATEFORME DE CHARGEMENT.....10

4.5 MONTER – BAISSE RAMPE CENTRALE (OPTION).....11

4.6 MONTER – BAISSE RAMPES (OPTION) 12

4.7.- BLOCAGE ESSIEU AUTO-DIRECTIONNEL (OPTIONNEL) 12

5. MAINTENANCE.....13

5.1 INTERVALES DE MAINTENANCE.....13

5.2 PARTICULARITÉS DE LA MAINTENANCE.....13

ANNEXE –SCHEMAS D'INSTALLATION.....19

1. SÉCURITÉ

Ce symbole sera présent tout au long des instructions afin de prévenir tout dommage matériel, ou humain ou éviter toutes situations de risque aux personnes.

Ne pas suivre ces instructions déclinerait Rojo de toute responsabilité.

TACHES D'ENTRETIEN A EFFECTUER AU VEHICULE

-Ce véhicule a un système de sécurité assez sérieux.S'il vous plait procédez prudemment aux procédures d'entretien. Un travail négligé peut être cause de dommages et/ou accidents.
-Bloquez bien les roues du véhicule quand vous travaillez dessous.
-Utilisez de solides chandelles sous le véhicule quand vous devez démonter les roues.
-Quand vous remplacez des pièces lourdes attachez les de manière sécurisante,
évitez les contacts inutiles avec les huiles et les lubrifiants. Appliquez de l'eau sur les surfaces non protégées.
-Gardez une distance de sécurité avec les éléments en mouvement du véhicule quand ceux ci sont activés.
-Contrôlez que la direction manuelle est désactivée quand vous travaillez sur des éléments
en mouvement du véhicule.
-La surface lisse des vérins peut être facilement endommagée.Les dommages peuvent -provoquer des pertes d'huile.
-Pour contrôler les éléments hydrauliques utilisez les bons outils correspondant à la haute pression générée à l'intérieur du systême hydraulique.
-Utilisez uniquement les pièces d'origine Rojo pour les travaux d'entretien et de réparation.

ENVIRONNEMENT

- Ne jeter ni huiles ni lubrifiants ni fluides hydrauliques usagés dans les égouts ou dans le sol.
- Ces huiles, lubrifiants ou fluides hydrauliques usagés doivent être traités par des compagnies autorisées au recyclage. Tous les fluides usagés doivent être sockés séparément
- Les batteries usagées doivent être traitées par des sociétés autorisées à ce recyclage.

CABLAGE ELECTRIQUE PRE-FABRIQUE

Il est interdit de manipuler ou de couper le câblage électrique préfait et de changer sa longueur. Cela peut causer des dommages ou des interférences dans le bon fonctionnement du système

2. DONNEES TECHNIQUES

SYSTEME ELECTRIQUE

Voltage	24 V
Pompe électrique	3.2 Kw
Fusible de la pompe électrique	200 A
Diamètre du câble d'alimentation entre la batterie tracteur et la pompe électrique	50 mm²

GRAISSE LUBRIFIANTE POUR LES ROULEMENTS D'ESSIEU, LES LEVIERS DE FREIN ET LES CAMES DE FREIN

Le véhicule quitte l'usine avec de la graisse Rhenus type Rhenus Norplex LKR 2 NLGI Classe 2
Lors d'un nouveau graissage veuillez utiliser la même graisse ou une graisse similaire

HUILE HYDRAULIQUE

Le véhicule est rempli à l'usine d'une huile Shell Tellus NEWTOIL HM-22. C'est unuile minérale hydraulique contenant peu de zinc et d'une grande viscosité à laquelle Il est joint des additifs contre l'usure , l'oxydation, la rouille et la mousse. Cette huile est parfaitement adaptée aux conditions extrèmes et changeantes.

ISO	6743/4 HM
DIN	51.524 Part 2
DENISON	HF 0
EATON (VICKERS)	35 VQ. V104C
CINCINNATI-MILACRON	H-17672 D
AFNOR	NF E 48603 HM

Il est interdit de mélanger différents types d'huile ou de remplir le système d'huiles biodégradables sans l'autorisation écrite de Rojo.

3. *ADAPTATION AU TRACTEUR*

La pompe électrique d'un porte engin Rojo nécessite une alimentation électrique (24V) vennant de la batterie du tracteur.

C'est pourquoi il est nécessaire de monter une prise électrique OTAN VG 96917 sur le tracteur.

INSTALLATION DE LA PRISE

La prise OTAN VG 96917 a 2 broches comme montré sur ce dessin (fig. 3.1)

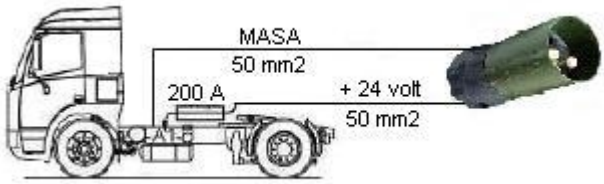

Fig. 3.1 Schéma d'installation

- Connectez la broche (+) à la batterie 24V avec **un câble de 50mm²** et **1 fusible de 200A**
- Connectez la broche (-) à la masse avec un **câble de 50mm².**

Pour déterminer la longueur du câble rappelez vous que quand vous êtes attelé à la semi il devra être connecté à la prise frontale de la semi ensemble avec le reste des connections d'air et d'électricité.



Fig 3.2 NATO VG 96917
Connecteur de la semi

L'assemblage du système de câble et la longueur du câble doivent correspondre à la giration de la emi et doivent éviter d'être accrochés à d'autres éléments ou de s'accrocher quand la semi tourne.

Il est recommandé de placer un interrupteur afin d'isoler le connecteur quand celui n'est pas connecté à la semi.

4-OPERATION

4.1-ACCROCHAGE ET DECROCHAGE DU TRACTEUR

ACCROCHAGE DU TRACTEUR

Placez la sellette du tracteur le + possible dans l'alignement du pivot.
Si la hauteur de la sellette correspond à la hauteur du pivot procédez à l'accrochage suivant la procèdure standard.

Si la hauteur d'accrochage ne correspond pas à la hauteur du pivot, veuillez relever la semi à la bonne hauteur en utilisant les béquilles.



Brancher toutes les connections entre tracteur et semi

DECOUPLAGE DU TRACTEUR



Débrancher toutes les connexions entre tracteur et semi

- Abaisser les béquilles pendant le chargement est réalisé du tracteur
- Procéder au décrochement suivant la procédure Standard
- Eloigner le tracteur en ligne droite

4.2 - CHARGEMENT

Faites les opérations de chargement et de déchargement avec précaution .
Quand c'est chargé respecter une bonne répartition des charges



Fig. 4.1 LC Indications

Le centre du poids LC est indiqué sur un des côtés du plateau de chargement par 1 autocollant (fig 4.1)

Ce symbole nous indique la "LC" du vehicule

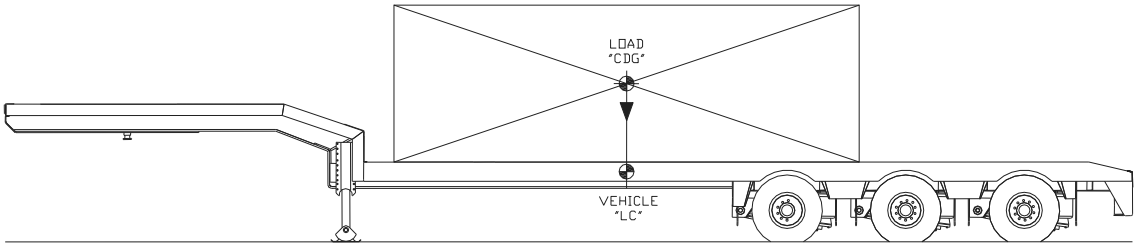

Pour assurer une bonne répartition des charges, nous avons fait correspondre le centre de gravité CDG avec le entre du poids LC du véhicule

avant charge et dècharge, verifiez que le boulon de blocage de la bequille arrière et en bonne position et assuré.

Si cet element n'est pa duement situé, il peut causer des dêgats personnels ou materiels.

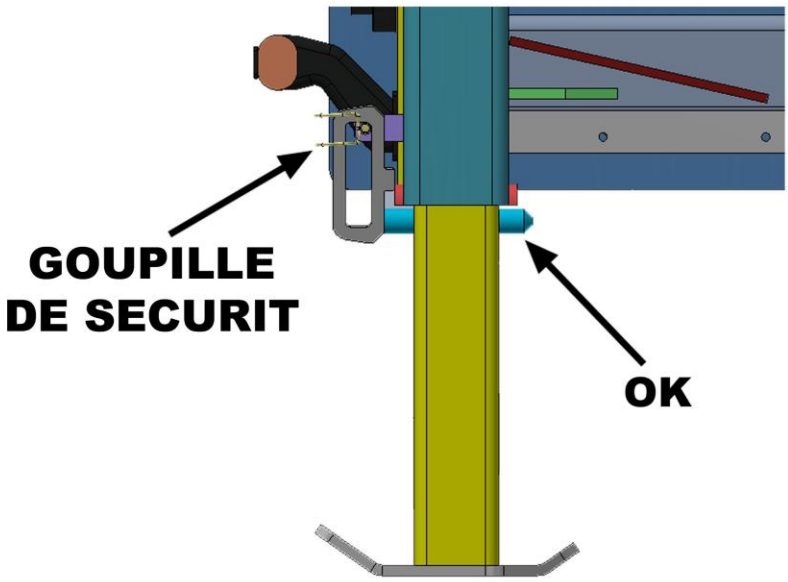

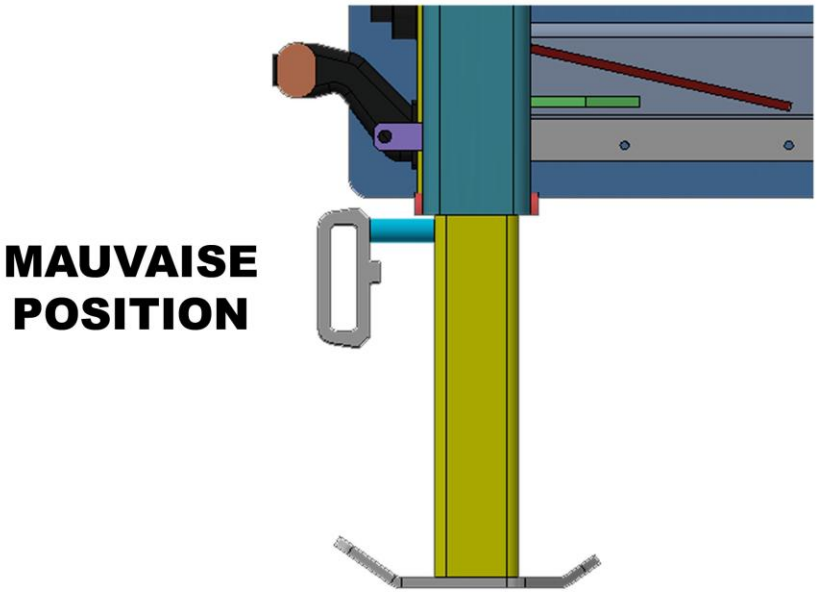

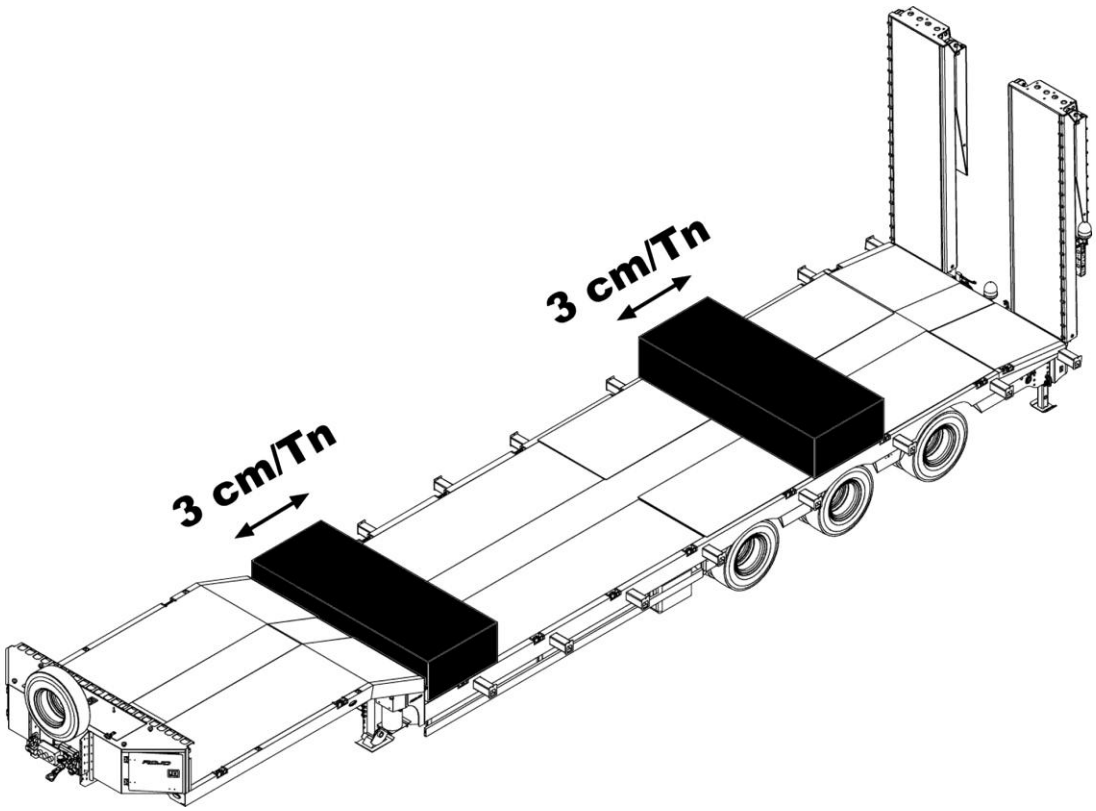
3 cm/Tn
3 cm/Tn

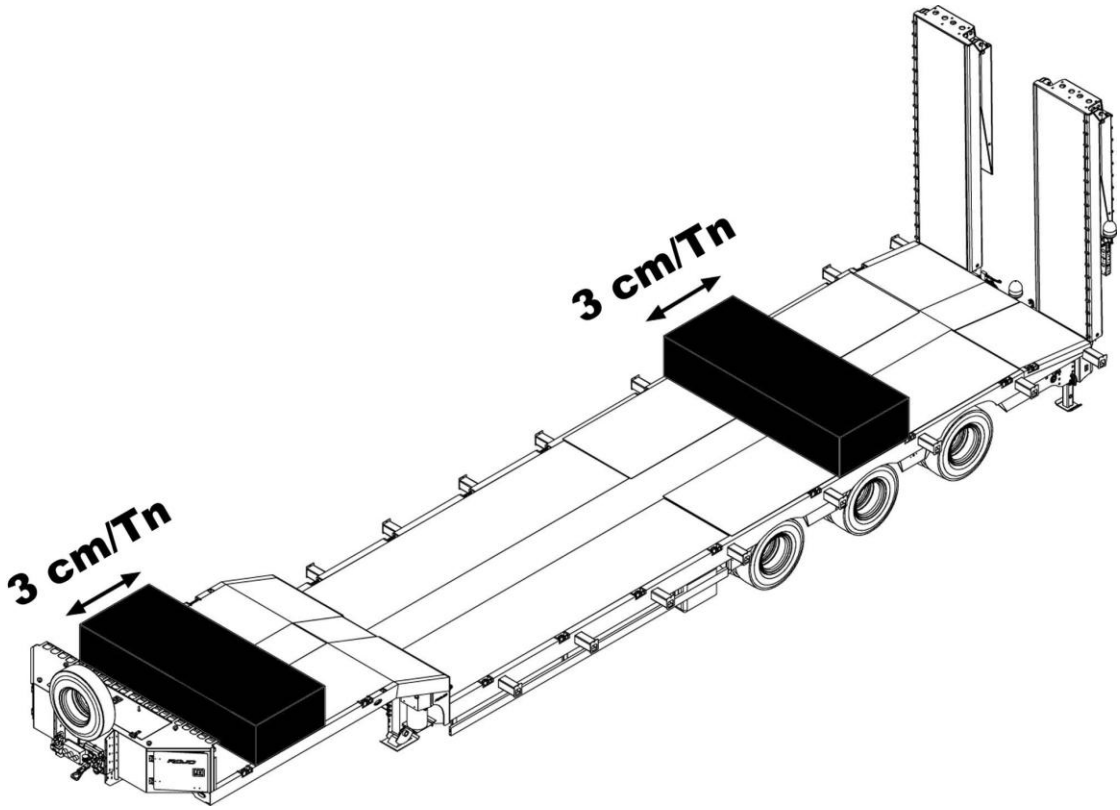
3 cm/Tn
3 cm/Tn

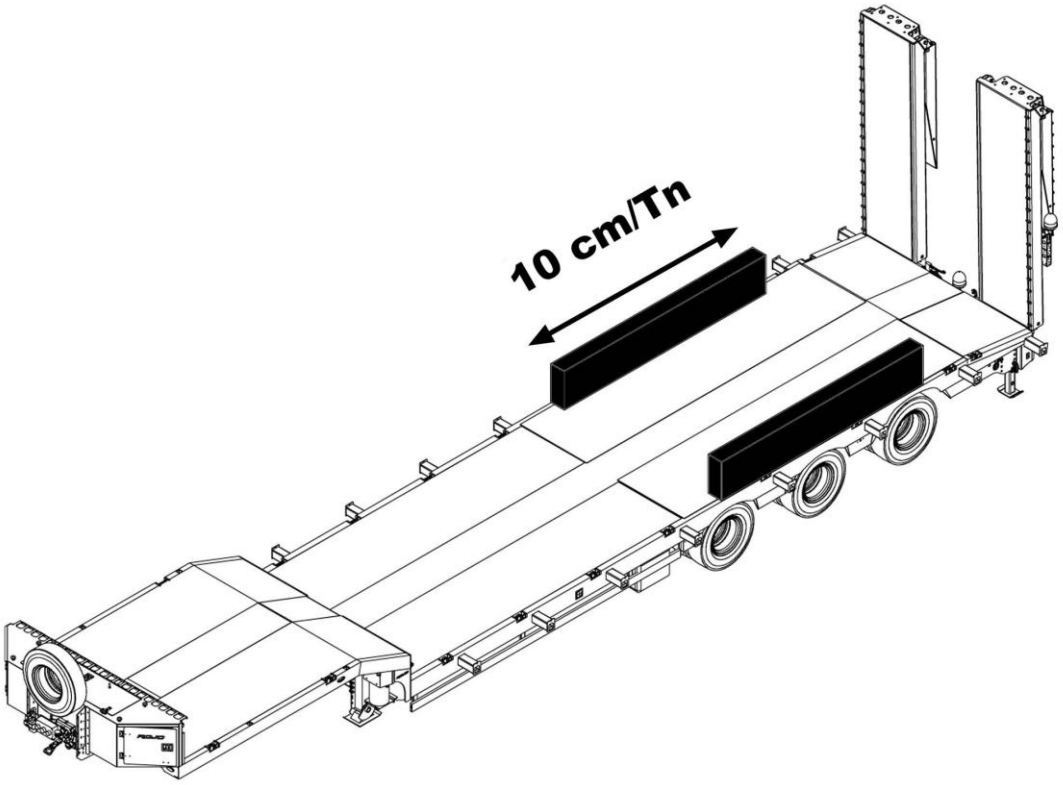

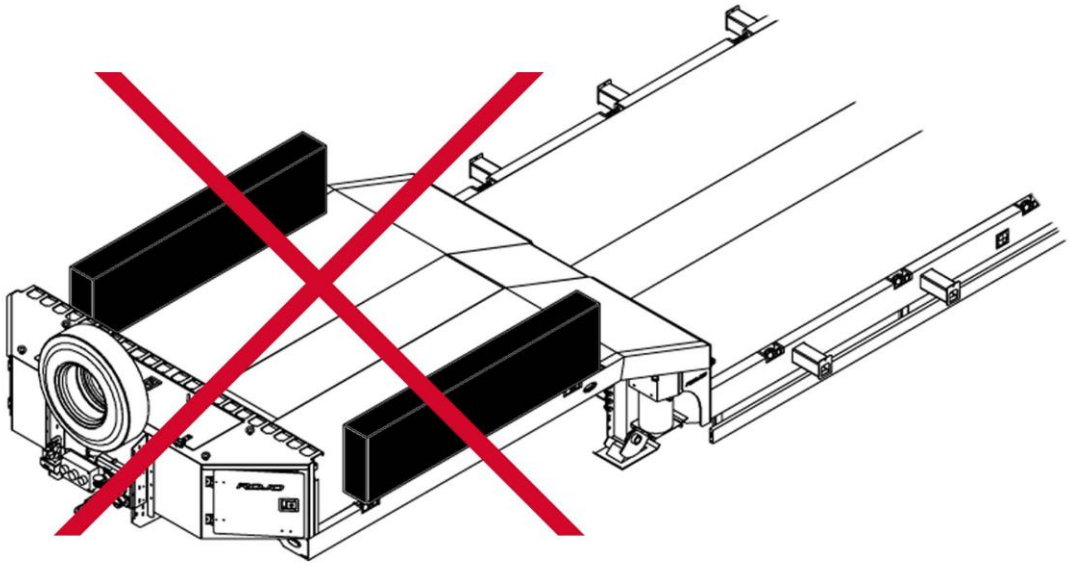

Interdi de charger lateralement su le col

Veuillez respecter les capacités de charge des anneaux d'arrimage (fig4.2)



Fig. 4.2 Anneaux d'arrimage

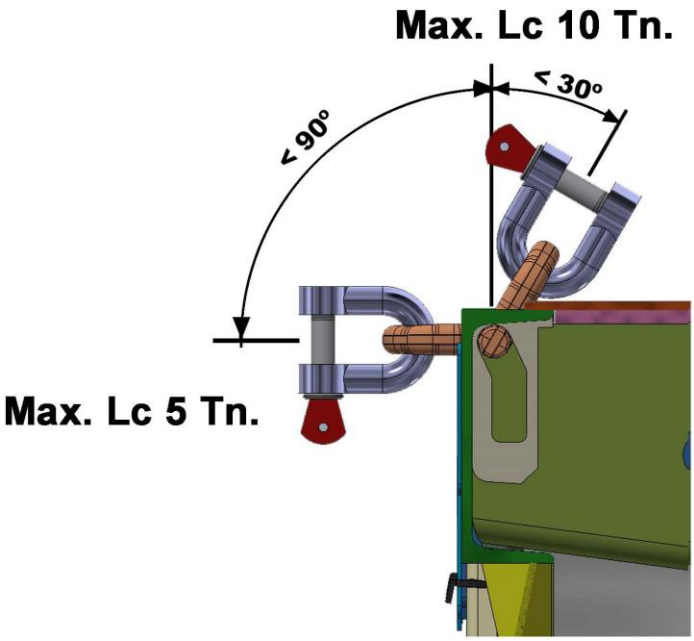

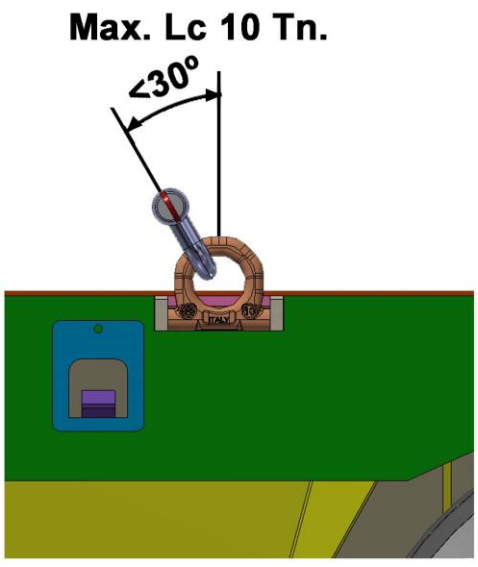

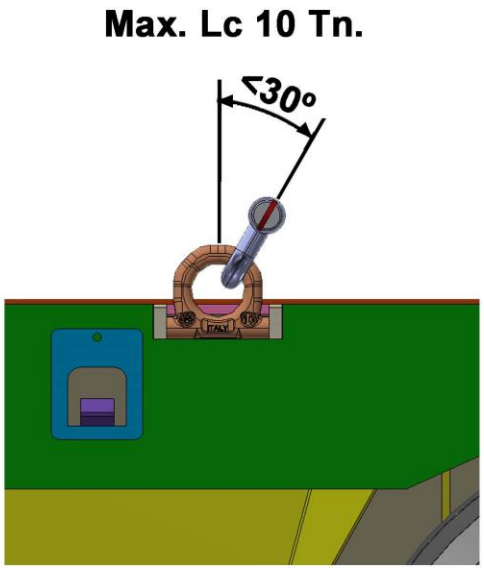

4.3 – ESSIEU RELEVABLE EN OPTION (essieu avant)

Le contrôle de l'essieu relevable est automatique et dépend de la charge – l'interrupteur (Fig 4.3) est utilisé pour le désactiver exceptionnellement.



Fig. 4.3 Interrupteur elevage essieu

l'interrupteur doit etre en position "I" (fig. 4.4). Système automatique activé.

Interrupteur (position "0"). Système automatique desactivé.



Fig. 4.4 Interrupteur en position "I"

4.4 – MONTE ET BAISSE DE LA PLATFORME

Conduire en dehors de la position route n'est permis que à maxi 10 km/h et afin d'éviter certains obstacles

La platforme peut monter ou descendre grâce à la valve monte et baisse (Fig 4.5) .

-tourner le levier à gauche ou à droite pour descendre ou monter la platforme.



Fig. 4.5 Válve pneumatique monte/baisse

Une fois l'obstacle passé revenir immédiatement à la position route en tirant le levier

4.5 OPTION LEVEE / DESCENTE RAMPE CENTRALE (OPTION)

Il est interdit de rester derrière ou à côté des rampes pendant l'opération.il y a risque pour les personnes et objets.



Fig. 4.6 position distributeur rampes

La rampe centrale ne peut descendre que lorsqu'il y a de charge dessus.

La manipulation de la rampe centrale se fait a travers ddu levier nº4 + bouton activation de la pompe (fig. 4.6 y fig. 4.7).

Suivre les instructions des autocollants.

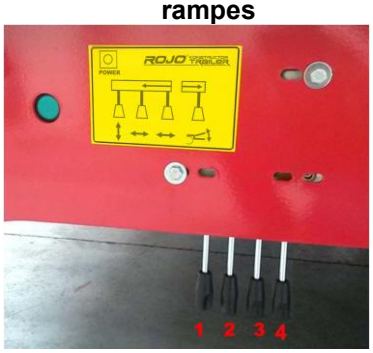

Fig. 4.7 boutons et leviers controle des rampes



4.6 OPTION LEVEE / DESCENTE RAMPE CENTRALE (OPTION)

Il est interdit de rester derrière ou à côté des rampes pendant l'opération.
il y a risque pour les personnes et objets.

Avant d'operer avec les rampes, lacher le cable de securité(fig. 4.8).



Fig. 4.8 Cable de securité rampes

L'opération des rampes se fait via le distributeur + via le bouton activation de la pompe (fig 4.9)



Fig. 4.9 position distributeur rampes

Le levier 1 (Fig 4.10) est utilisé pour la monte/baisse des rampes.

Le levier 2 (Fig 4.10) est utilisé pour operer avec la 2ieme partie des rampes

Le levier 3 (Fig 4.10) est optionnel pour le déplacement latéral de la rampe gauche.

Le levier 4 (Fig 4.10) est optionnel pour le déplacement latéral de la rampe droite.

-Suivre les indications des auto collants



Fig. 4.10 boutons et leviers control rampes

Une fois finies les opérations raccrocher les câbles de securité des rampes Fig(4.15)

4.7.- ESSIEU AUTO-DIRECTIONNEL (OPTIONNEL)

Verifier blocage essieu avant la marche arriere.



Fig. 4.11 interr blocage essieu auto-directionnel

L'essieu est automatiquement bloqué en marche á vitesse inferieure á 5km/h ou bien superiere á 40km/h.

L'essieu est automatiquement débloqué lorsque la vitesse se trouve entre 10km/h et 40km/h.

Cependant , vous pouvez bloquer en permanence vers l'avant et vers l'arrière par uninterrupteur manuel (fig . 4.11) en position "I" (fig . 4.12).



Fig. 4.12 Interrupteur en position"I"

Pour conduire avec essieu autovireur deconnecter interrupteur de blocage (position "0").

5. MAINTENANCE

5.1.- PLANING D'ENTRETIEN

Tous les jours: contrôle visuel des écrous des roues, la pression des pneus et l'usure, le fonctionnement du système électrique et du système ABS ou EBS, ce système augmente la sécurité du véhicule, et rend le freinage plus efficace

.

Premiers 1000 Km :
-assurer le serrage des écrous des roues.
Cet examen doit être effectué chaque fois qu'une roue est retirée. Le couple de serrage doit se situer entre 600 et 700 nm.
Re-serrer la suspension et re-aligner les essieux (annexe 1)

Chaque mois : après nettoyage du disque et du KP, changer la graisse pour tous les elements du vehicule afin de garantir un bon foncionnement. .

Chaque 3 mois: vérifieR l'état des plaquettes, pour freins à disque, ce témoin est sur l'étrier du frein, comme indiqué sur manuel de maintenance de l'essieu. Pour les freins à tambour, le témoin est sur les leviers automatiques du frein .

chaque 6 mois : re-serrer les elements de la suspension et nettoyer les filtres des valves.

Annuel : vérifier le jeu dans les articulations, et le serrage de la suspension pour assurer le bon fonctionnement et réaligner les essieux (annexe 1), nettoyer également les filtres des valves.

Ces intervalles ont été préparés pour une utilisation normale du véhicule, de sorte que ces intervalles sont plus courts lors de l'utilisation du véhicule dans des conditions dures.

En plus des contrôles basiques, une inspection approfondie avant chaque voyage ou lorsqu'on apperçoit une anomalie quelconqueest recommandée.

5.2 – Particularités des operations d'entretien:

GRAISSAGE:

- Aavant graissage, nettoyer la poussière, eau et boue.
- Injecter de la graisse jusqu'a supuration de graisse propre au point de lubrication.
- Ne jamais mélanger des huiles de differntes marques ou specifications.

Le vehicule est livré avec graisse "AGRIP GR MV/EP 2" (graisse litique). Utiliser la meme ou equivalente.

DEPÒT DE'HUILE:
Pour vérifier le niveau d'huile, le véhicule doit être EN horizontal et l'huile doit être froide. Pour ajouter l'huile, assurer la propreté du bouchon et la région en général et utilisez de l'huile hydraulique selon les données suivantes (pour les autres spécifications, consultez le fabricant).

AVIS GENERAUX A PROPOS DE L'USAGE DES HUILES HYDRAULIQUES

-Ne jamais melanger les huiles.
-Un bon huile de bon qualité nous assure une bonne lubrification et durabilité des elements.
-Le dèpot d'huile doit rester fermé, l'air est aspir'e á travers du bouchon de remplissage avec le filtre correspendant.
-Maintenir propres les filtres de retour.
-Verifier le niveau d'huile, doit avoir vers un 35% et un 40% au dessus du volume de travaille des cylindres.
-La vidange doit etre faite par des experts. Prière de garder l'huile vidé et sa mise au rebut selon reglement de protection de l'environnement.

STRUCTURES HYDRAULIQUES:
-Chercher de possibles fuites.

AUTOCOLLANT ET DISPOSITIF D'ECLAIRAGE:
-Vèrifier la propreté des autocollants et des feux.

ROUES ET PNEUS:
-V'erifier l'etat des pneus, bande de roulage, flancs et verifier qu'il n'y a pas de fissures.
-V'erifier la pression des pneus.

NETTOYAGE:
-Laver la remorque et retirer toute saleté et materiels adhèrés.

ESSIEUX:
-Suivre les instructions de l'annexe 1 et les manuels du fabriquant.

Gigant: http://www.gigant-group.com

ROR: http://www.rorcare.net

SAF: http:// safholland.com

.



VEUILLEZ PORTER ATTENTION À L'ENTRETIEN,AU GRAISSAGE ETC. COMME EXPLIQUÉ SUR CE MANUEL.



IL EST TRÈS IMPORTANT DE FAIRE LE PREMIER ENTRETIEN CONCERNANT LES ÉCROUS ET LES FIXATIONS JUSTE APRÈS LE PREMIER TRANSPORT EN CHARGE ET/OU 1000KM.



90% DES PROBLÈMES CONCERNANT LES ESSIEUX ET LES SUSPENSIONS SONT DÛS AU MANQUE, REPÉRAGE ET SUIVI DE CES INSTRUCTIONS. NE PAS SUIVRE CES INSTRUCTIONS SERA CONSIDÉRÉ COMME MAUVAIS USAGE ET REFUS DE LA PRISE EN GARANTIE.



IMPORTANT:APRÈS LA 1ª REVISION. CETTE FEUILLE, DUEMENT REMPLIE ET SIGNÉE, DOIT ETRE ENVOYÉE PAR E.mail: service@rojotrailer.com, A ROJO TRAILER SL. EN ATTACHANTFICHE TÉCHNIQUE.

EN CAS DE DOUTE OU POUR CLARIFICATIONS A PROPOS DE L'ENTRETIEN, CONTACTER RESPONSABLE APRÈS-VENTE. Tlf. +34. 947 54 64 11.

RAZÓN SOCIAL		*Nº TVA*
ADRESSE		*VILLE*
		PAYS
Nº TEL		

INFO DU VEHICULE		DATE DEBUT GARANTIE	
MODELE		O.P.	
Nº DE CHASSIS			

JOUR	TRAVAIL EFFECTUÉ
ATELIER	SIGNATURE

SCHEMA ELECTRIQUE ET DE CONNECTION AVEC LE TRACTEUR :

Schema generale de l'instalation electrique: plan*16M0D52416LED*

Connexions avec le tracteur:

SYMBOL LEGEND

Symbol					
	Masse	Earth	massa	Masse	Masa
	Blinker links	LH rear direction indicator	freccia sinistra	Clignotant gauche	Intermitente izquierdo
	Blinker rechts	RH rear direction indicator	freccia destra	Clignotant droit	Intermitente derecho
	Bremslicht	stop	stop	Feu stop	Luz de freno
	Standlicht links	LH Tail	posizione sinistra	Feu de position gauche	Lus posición izquierda
	Standlicht rechts	RH Tail	posizione destra	Feu de position droit	Lus posición derecha
	Nebelschluss-leuchte	rear fog	retronebbia	Feu de brouillard	Luz antiniebla
	Rückfahrleuchte	reverse	retromarcia	Feu de recul	Luz marcha atrás
	All. Stromversor-gung (+)	permanent power supply	positivo perma-nente	Alimentation élec-trique permanente (+)	corriente continua
	Achsanhebung	axle lift	Sollevatore	Relevage d'essieu	dispositivo de ele-vación del eje
	Federspeicheran-zeige	braking control	Controllo funzioa-mento freni	Contrôle freinage remorque	Control de frenos para trailers
	Verschleißanzeige	brake pad wear Indicator	Controllo usura pastiglie	Témoin d'usure des plaquettes de frein	Indicador de desgaste de las pastillas de freno
	Masse für Elektro-niken	Earth - Data	Massa per elett-ronica	Masse des éléments électro-niques	masa funciones electrónicas
FREE	freie Wahl	unallocated	libero	Libre	Libre elección

SYMBOL LEGEND

					Symbol
Terra	Massa	Jord	jord	maa	
Pisca esquerdo	knipperlicht Links	Venstre blinklys	blinker vänster	vilkku vasen	
Pisca direito	knipperlicht Rechts	Høyre blinklys	blinker höger	vilkku oikea	
Freio	Rem licht	Bremselys	bromsljus	jarruvalo	
Luz de posição esquerda	Achterlamp Links	Venstre parklys	parkljus vänster	parkki vasen	
Luz de posição direita	Achterlamp Rechts	Høyre parklys	parkljus höger	parkki oikea	
Luz de neblina	Mist lamp	Tåkelys	dimljus	sumuvalo	
Luz de Ré	Achteruitrij lamp	Baklys	backljus	peruutusvalo	
corrente continua	Constante stroomverzorging	Allmenn strøm-forsyvning	allmänn strömförsörjning	jatkuva virta	
dispositivo de ele-vação do eixo	Aslift	Akselløft	axellyft	akselinosto	
Controle de fun-cionamento dos freios	Remcilinder markering	Bremseindikator	bromsindikator	jousijarrun ilmaisin	
Indicador de des-gaste de pastilhas de freio	Remslijtage indi-cator	Slitasjeindikator	slitageindikator	jarrujen kulumisen ilmaisin	
Terra para funções eletrô-nicas	Massa Data	Jord for elektro-nikk	jord för elektronik	elektroniikan maa	
Livre	Vrije positie	Fritt valg	fritt val	vapaa	FREE



ISO 3731
7 pin

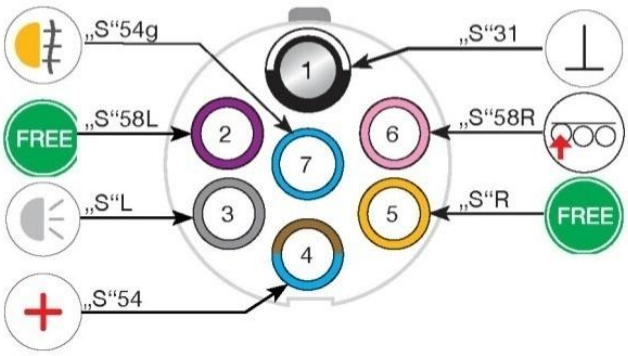





ISO 1185
7 pin

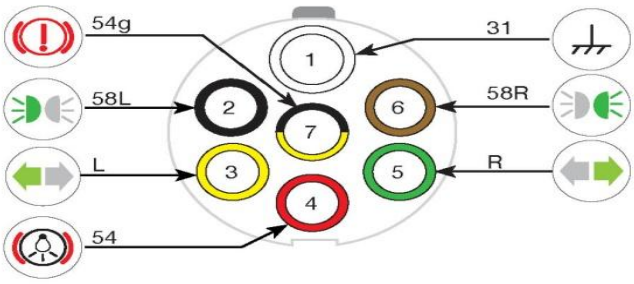







ISO
12098
15 pin

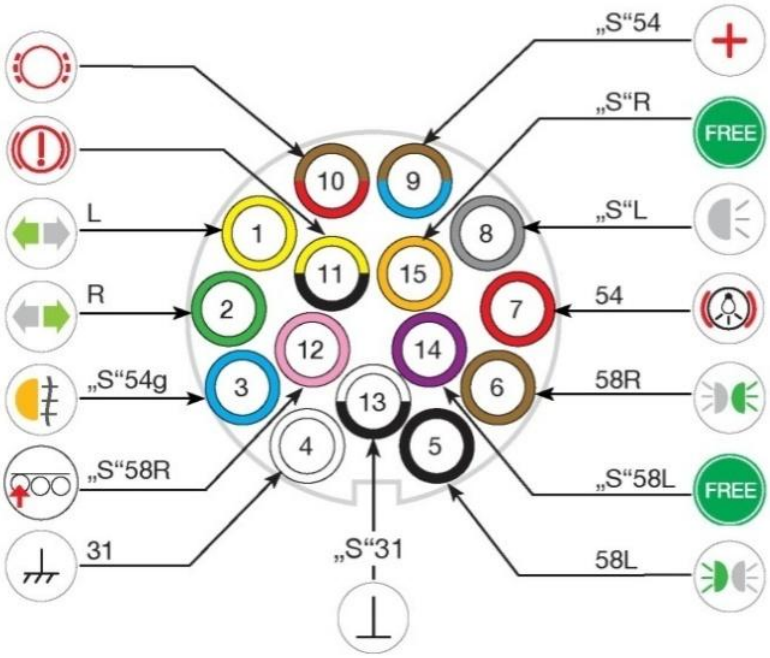

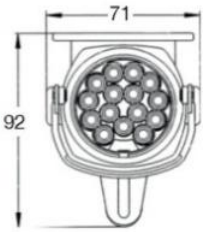

ANNEXE 1

Á faire toujours aux 1000 km. Et chaque année.

Déterminer les longueurs des diagonales A - C et A - F de l'essieu central (essieu de référence), par des mesures de comparaison, en respectant les tolérances (± 2 mm).

Vérifiez la empattements B - C et E - F pour l'essieu avant et C - D et F - G pour l'essieu arrière et corriger, si nécessaire, en respectant les tolérances (± 1 mm).

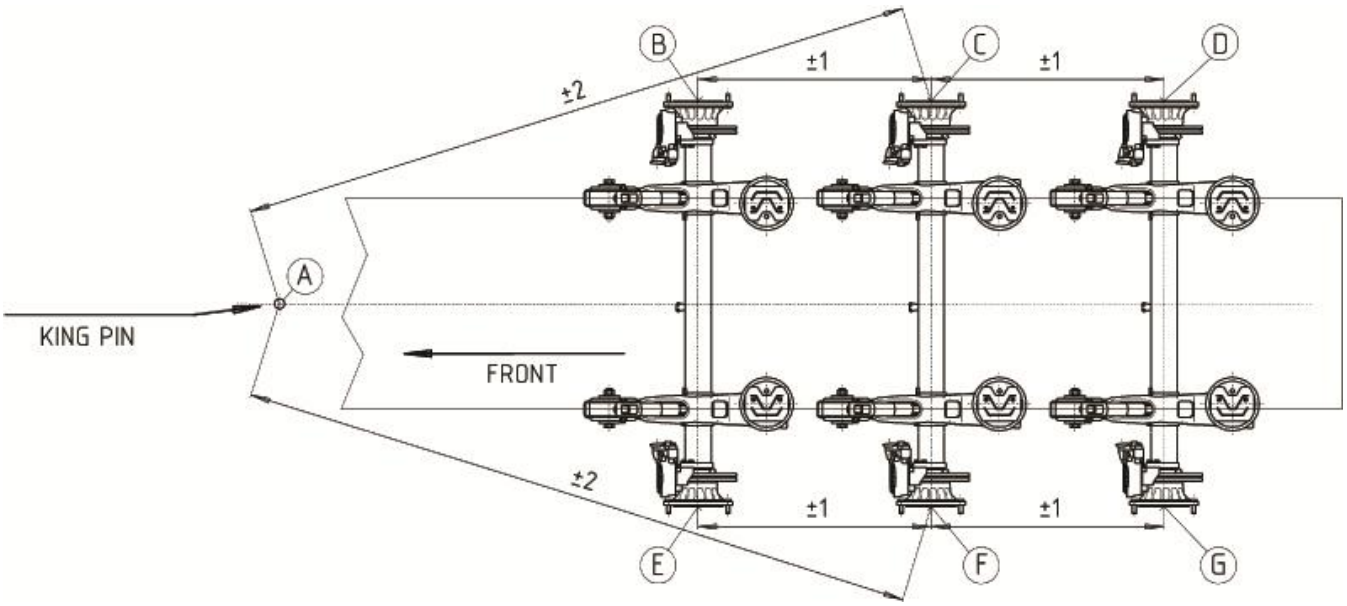

(5) **A 1000 km.(*)**
CHAQUE ANNÉE.
ROR. Couple de serrage 70 Nm
SAF. Couple de serrage 40 Nm

(1) **A 1000 km.(*)**
CHAQUE ANNÉE.
ROR. Couple de serrage 300 Nm
SAF. Couple de serrage 400 Nm

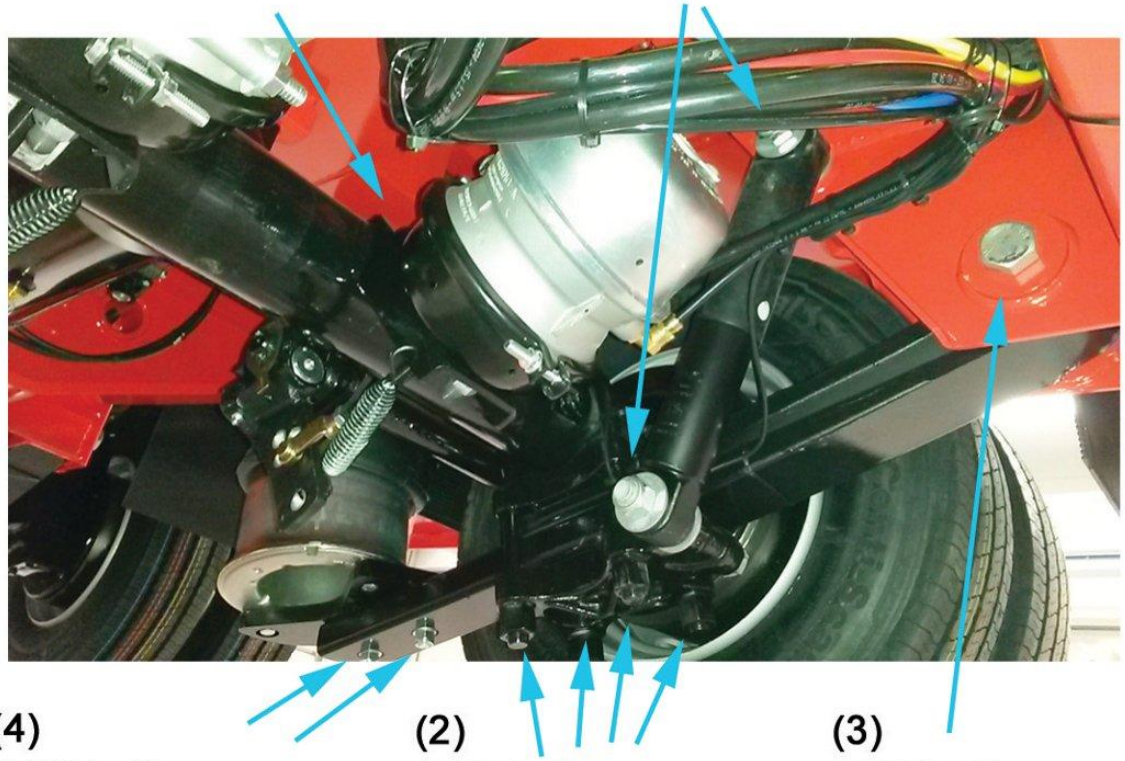

(4)
A 1000 km.(*)
CHAQUE ANNÉE.
ROR. Couple de serrage 180 Nm
SAF. Couple de serrage 180 Nm

(2)
A 1000 km.(*)
CHAQUE ANNÉE.
ROR. Couple de serrage 800 Nm
SAF. Couple de serrage 580 Nm

(3)
A 1000 km.(*)
CHAQUE ANNÉE.
ROR. Couple de serrage 1100 Nm
SAF. Couple de serrage 1200 Nm



a 150 ET 500 KM.
CHAQUE 3 MOIS.
CHAQUE CHANGEMENT DE PNEUS.
SUIVRE LES PAS PRECEDENTS.
Couple de serrage 600 Nm.

(*) IL EST NÉCESSAIRE D'AVOIR EFFECTUÉ UN VOYAGE CHARGÉ

SAF MODUL

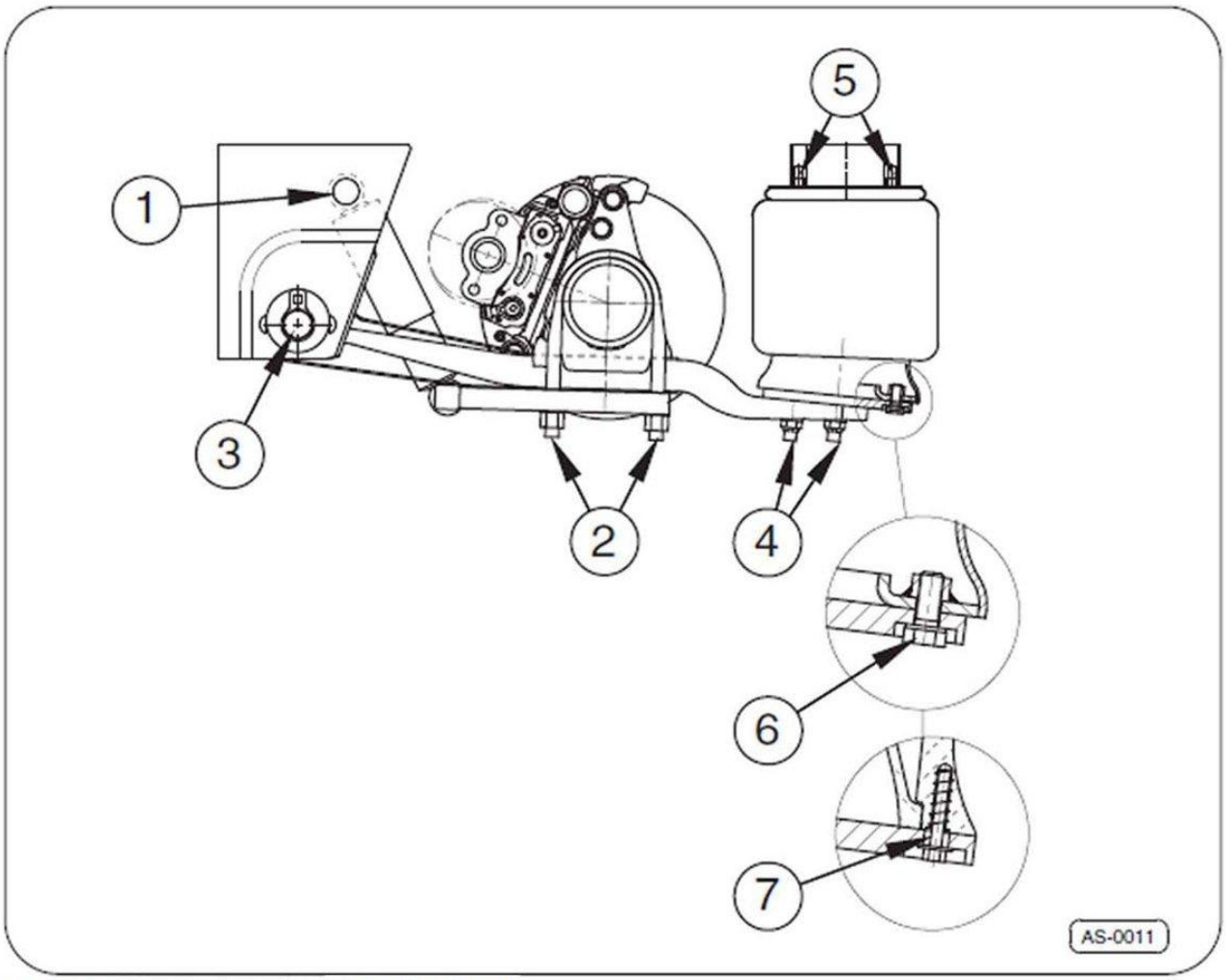

Fig. 12 ·Couple de contrôle SAF MODUL

Pos.	Raccordement vissé	Couple de contrôle (Nm)	Ouverture de clé
–1–	M24x2	400	36
–2–	M22x1,5	580	32
–3–	M30	1200	46
–4–	M20	180	30
–5–	M12	40	19
–6–[2)]	M12	80	19
–7–[3)]	K100x40	20	10

www.rojotrailer.com